DIGITAL CAMERA
APPAREIL PHOTO NUMÉRIQUE

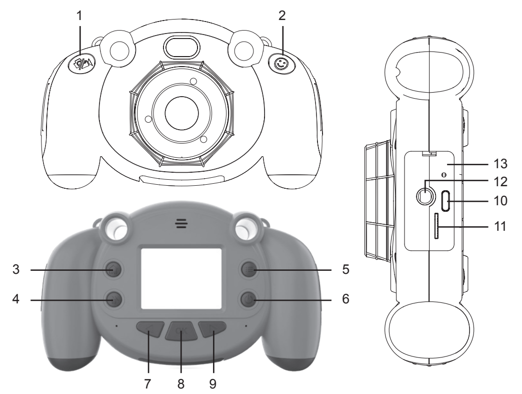

Mode d'emploi / Instruction manual / Manual de instrucciones / Manual de instruções / Manuale di istruzioni / Bedienungsanleitung / Gebruikershandleiding / Návod k použití

LEXIBOOK®

Lexibook S.A.
Bâtiment 11., 6 avenue des Andes, 91940 Les Ulis, France

DJ080series
FRANÇAIS/ENGLISH/ESPAÑOL/ITALIANO
PORTUGUÊS/DEUTSCH/NEDERLANDS/CZECH

FRANÇAIS

PRÉSENTATION DE VOTRE APPAREIL PHOTO

1. Bouton de prise de vue
2. Bouton choix du cadre
3. Bouton Accueil
4. Bouton de suppression
5. Bouton de menu
6. Bouton ON/OFF
7. Bouton de gauche
8. Bouton OK
9. Bouton droit
10. Port de charge USB-C
11. Emplacement pour carte TF/SD
12. Port pour trépied
13. Compartiment pour batterie intégrée

AVERTISSEMENT: Tous les matériaux d'emballage, comme le scotch, les feuilles en plastique, les ficelles et les étiquettes ne font pas partie du produit et doivent être jetés.

ALIMENTATION

L'appareil photo numérique fonctionne avec un câble de charge USB de type C (inclus) ou avec un adaptateur de type USB (non inclus) DC 5.0V ⎓ 200mA, Input 100-240V ~ 50/60Hz.
Batterie: Batterie au lithium 3.7V ⎓ 400 mAh.

1. Assurez-vous que l'appareil soit éteint.
2. Retirez la base inférieure de la caméra (13).
3. Utilisez le câble USB fourni pour connecter le port USB-C (10) de la caméra, connectez l'autre extrémité à un chargeur. Lorsque la caméra va commencer à se charger, le voyant rouge de la batterie va clignoter.
4. Une fois la charge terminée, le témoin rouge de la batterie s'éteint.

AVERTISSEMENT:
- Danger d'explosion si la batterie est mal remplacée. Veillez à ne la remplacer qu'avec une batterie identique ou équivalente.
- La batterie ne doit pas être exposée à de fortes chaleurs, telles que la lumière du soleil, le feu ou toute autre chose de semblable.
- D'importantes interférences électromagnétiques ou des décharges électrostatiques peuvent provoquer un dysfonctionnement ou une perte de données. Si l'appareil ne fonctionne pas correctement, éteignez-le puis rallumez-le ou débranchez le câble USB.
- Garder une distance minimale autour de l'appareil pour une aération suffisante.
- Ne placez jamais d'objets enflammés, tels que des bougies allumées, sur l'appareil.
- Il convient que l'aération ne soit pas gênée par l'obstruction des ouvertures d'aération par des objets tels que journaux, nappes, rideaux, etc.
- L'appareil est destiné à être utilisé sous un climat tempéré.
- Les piles doivent être mises au rebut de façon sûre. Les déposer dans des bacs de collecte prévus afin de protéger l'environnement.

MISE EN MARCHE DE L'APPAREIL PHOTO

Allumer et éteindre l'appareil
1. Appuyez sur le bouton ON/OFF (6) pendant 1 seconde pour allumer l'appareil, l'écran affiche la page d'accueil.
2. Appuyez sur le bouton ON/OFF (6) pendant 2 secondes pour éteindre l'appareil, l'écran s'éteint.

Installation d'une carte mémoire
Pour stocker des photos ou des vidéos, vous devez insérer une carte micro-SD (non fournie) dans votre appareil photo numérique :
1. Éteignez l'appareil photo
2. Ouvrez le couvercle en caoutchouc qui protège le logement de la carte micro-SD. (13).
3. Insérez soigneusement la carte micro-SD dans son emplacement (11) et poussez-la fermement jusqu'à ce que vous entendiez un "clic".
4. Pour retirer la carte, poussez-la légèrement vers l'intérieur pour la dégager de la fente.

FONCTIONS & MODES

Réglage du menu
Allumez l'appareil photo puis appuyez brièvement sur le bouton gauche (7) ou droit (9) pour choisir l'icône de réglage du menu. Appuyez brièvement sur le bouton OK (8) pour accéder au réglage du menu. Vous pouvez également appuyer directement sur le bouton Menu (5) pour accéder au réglage du menu. Appuyez brièvement sur les boutons gauche (7) et droit (9) pour choisir les options de menu souhaitées, puis appuyez brièvement sur le bouton OK (8) pour confirmer. Appuyez brièvement sur le bouton Accueil (3) pour revenir à la page d'accueil.

Fonction des boutons
Bouton ON/OFF : Appuyez sur ce bouton et maintenez-le enfoncé pendant 1 seconde pour allumer l'appareil ; appuyez sur ce bouton et maintenez-le enfoncé pendant 2 secondes pour l'éteindre.
Bouton de prise de vue : En mode vidéo, appuyez brièvement pour démarrer/arrêter l'enregistrement vidéo ; en mode photo, appuyez brièvement pour prendre une photo.
Bouton choix du cadre : En mode photo, appuyez brièvement pour changer de cadre de photo.
Bouton Accueil : Appuyez brièvement sur ce bouton pour accéder à la page d'accueil.
Bouton Menu : Appuyez brièvement sur ce bouton pour accéder aux paramètres du menu.
Bouton Supprimer : En mode lecture, appuyez brièvement pour accéder au mode de suppression.
Bouton OK : En page d'accueil, appuyez brièvement sur ce bouton pour accéder au mode souhaité ; en mode Menu, appuyez brièvement sur ce bouton pour confirmer l'option.
Bouton de gauche : En page d'accueil, appuyez brièvement sur ce bouton pour choisir le dernier mode ; dans le menu de configuration, appuyez brièvement sur ce bouton pour choisir la dernière option.
Bouton de droite : Sur la page d'accueil, appuyez brièvement pour choisir le mode suivant ; dans le menu de configuration, appuyez brièvement pour choisir le mode suivant.

Pour mettre l'appareil photo numérique sur un trépied :
1. Retirez la base inférieure de l'appareil photo (13).
2. Vissez simplement la fixation du trépied dans le port du trépied (12).

Mode vidéo	Mode photo	Menu lecture
Jeu	Mode de configuration	Mode audio

Mode vidéo
1. Allumez l'appareil photo puis appuyez brièvement sur le bouton gauche (7) ou droit (9) pour choisir l'icône du mode vidéo
2. Appuyez brièvement sur le bouton OK (8) pour accéder au mode vidéo.
3. Appuyez brièvement sur le Bouton de prise de vue (1), l'indicateur de fonctionnement clignote, l'appareil commence à prendre des vidéos.
4. Appuyez brièvement sur le Bouton de prise de vue (1) pour arrêter l'enregistrement vidéo, le témoin de fonctionnement s'arrête de clignoter.
5. Appuyez brièvement sur le bouton Accueil (3) pour revenir à la page d'accueil.

Mode photo
1. Allumez l'appareil photo puis appuyez brièvement sur le bouton OK (8) pour accéder au mode photo.
2. Dirigez l'objectif vers l'objet que vous souhaitez photographier,
3. Appuyez brièvement sur le Bouton de prise de vue (1), l'appareil photo prend la photo.
4. Appuyez brièvement sur le bouton Accueil (3) pour revenir à la page d'accueil.
Remarque : En mode photo, appuyez brièvement sur le Bouton choix du cadre (2), vous pouvez choisir le cadre photo souhaité parmi un total de 15 cadres.
Avertissement : N'utilisez pas le flash à moins d'un mètre du sujet.

Mode Playback
1. Allumez l'appareil photo puis appuyez brièvement sur le bouton gauche (7) ou droit (9) pour choisir l'icône du mode lecture
2. Appuyez brièvement sur le bouton OK (8) pour accéder au mode lecture.
3. Appuyez brièvement sur le bouton gauche (7) ou droit (9) pour choisir les fichiers désirés.
4. Appuyez brièvement sur le bouton OK (8) pour lancer ou interrompre la lecture.
5. Appuyez brièvement sur le bouton Accueil (3) pour revenir à la page d'accueil.

Mode jeux:
1. Allumez l'appareil photo et appuyez brièvement sur le bouton gauche (7) ou droit (9) pour choisir l'icône du mode jeu. Appuyez brièvement sur le bouton OK (8) pour accéder au mode jeu.
2. L'appareil dispose de 5 jeux.
3. Appuyez brièvement sur le bouton gauche (7) ou droit (9) pour choisir le jeu de votre choix et appuyez brièvement sur le bouton OK (8) pour lancer le jeu.
4. Utilisez le Bouton de prise de vue (1), Bouton choix du cadre (2), le bouton gauche (7) et le bouton droit (9) pour jouer aux jeux.
5. Appuyez brièvement sur le bouton Accueil (3) pour revenir à la page d'accueil.

Mode Audio:
1. Allumez l'appareil photo et appuyez brièvement sur le bouton gauche (7) ou droit (9) pour choisir l'icône du mode audio
2. Appuyez brièvement sur le bouton OK (8) pour accéder au mode Audio.
3. Appuyez brièvement sur le bouton OK (8) pour démarrer l'enregistrement audio, appuyez à nouveau sur le bouton OK (8) pour l'arrêter.
4. Appuyez brièvement sur le bouton Accueil (3) pour revenir à la page d'accueil.

SPECIFICATIONS

Écran:	Écran LCD 2 pouces
Objectif:	Objectif fixe, grand angle de 100 degrés
Stockage:	Support de carte Micro SD jusqu'à 32GB JPG
Format de fichier photo:	JPG
Langues:	Français, anglais, allemand, espagnol, portugais, italien, néerlandais, tchèque
Format des fichiers vidéo:	AVI
Résolution vidéo:	FHD (1920*1080) or HD (1280*720)
Format du fichier audio:	WAV
Taille des photos:	12M, 10M, 8M, 5M, 3M, 2M, 1M
Cadres photo:	15 cadres
Batterie:	Batterie Li-ion intégrée de 400mAh
Jeux:	5 Jeux

Pour récupérer les fichiers de la carte SD, connecter l'appareil à un ordinateur
1. Vous pouvez procéder de deux manières pour connecter le contenu de votre caméra à votre ordinateur :
   a. Branchez le câble USB fourni avec la caméra à un ordinateur.
   b. Retirez la carte micro SD de la caméra, puis insérez-la dans un lecteur de carte et reliez le lecteur de carte à votre ordinateur.
2. « MSDC » s'affiche sur l'écran de la caméra.
3. Ouvrez Quick Time Player (il peut être nécessaire de télécharger ce logiciel sur Internet s'il n'est pas installé sur l'ordinateur) ou la visionneuse photo de votre ordinateur. Vous pouvez importer vos photos et vidéos, et les éditer avec ces logiciels.
4. Ouvrez le « Poste de travail » ou l'« Explorateur Windows » de votre ordinateur.
5. Un « Disque amovible » s'affiche. Double-cliquez dessus pour afficher son contenu.
6. Double-cliquez sur le dossier « DCIM » pour afficher vos photos et vidéos.
7. Vous pouvez maintenant copier et enregistrer vos photos et vidéos sur votre ordinateur.

AVERTISSEMENT SUR L'ÉPILEPSIE

A lire avant toute utilisation d'un jeu vidéo par vous-même ou par votre enfant.
I. - Précautions à prendre dans tous les cas pour l'utilisation d'un jeu vidéo. Evitez de jouer si vous êtes fatigué ou si vous manquez de sommeil. Assurez-vous que vous jouez dans une pièce bien éclairée en modérant la luminosité de votre écran. Lorsque vous utilisez un jeu vidéo susceptible d'être connecté à un écran, jouez à bonne distance de cet écran de télévision et aussi loin que le permet le cordon de raccordement. En cours d'utilisation, faites des pauses de dix à quinze minutes toutes les heures.
II. - Avertissement sur l'épilepsie. Certaines personnes sont susceptibles de faire des crises d'épilepsie comportant, le cas échéant, des pertes de conscience à la vue, notamment, de certains types de stimulations lumineuses fortes : succession rapide d'images ou répétition de figures géométriques simples, d'éclairs ou d'explosions. Ces personnes s'exposent à des crises lorsqu'elles jouent à certains jeux vidéo comportant de telles stimulations, alors même qu'elles n'ont pas d'antécédent médical ou n'ont jamais été sujettes elles-mêmes à des crises d'épilepsie. Si vous-même ou un membre de votre famille avez déjà présenté des symptômes liés à l'épilepsie (crise ou perte deconscience) en présence de stimulations lumineuses, consultez votre médecin avant toute utilisation. Les parents se doivent également d'être particulièrement attentifs à leurs enfants lorsqu'ils jouent avec des jeux vidéo. Si vous-même ou votre enfant présentez un des symptômes suivants : vertige, trouble de la vision, contraction des yeux ou des muscles, trouble de l'orientation, mouvement involontaire ou convulsion, perte momentanée de conscience, il faut cesser immédiatement de jouer et consulter un médecin.

ENTRETIEN & GARANTIE

Pour le nettoyer, utiliser un chiffon légèrement imbibé d'eau à l'exclusion de tout produit détergent
Ce produit est couvert par notre garantie de 2 ans. Pour toute mise en oeuvre de la garantie ou de service après-vente, vous devez vous adresser à votre revendeur muni de votre preuve d'achat. Notre garantie couvre les vices de matériel ou de montage imputables au constructeur à l'exclusion de toute détérioration provenant du non-respect de la notice d'utilisation ou de toute intervention intempestive sur l'article (telle que démontage, exposition à la chaleur ou à l'humidité…).

NOTE : Veuillez garder ce mode d'emploi, il contient d'importantes informations. Le contenu de ce mode d'emploi peut changer sans préavis. Aucune partie de ce mode d'emploi ne doit être reproduite sans le consentement écrit du fabricant.

Référence : DJ080series
Conçu en Europe – Fabriqué en Chine
©Lexibook®

Ce produit n'est pas un jouet.

Lexibook S.A.
Bât 11., 6 avenue des Andes
91940 Les Ulis
France

Pour vos demandes concernant un problème SAV ou une réclamation, écrivez à **savcomfr@lexibook.com.**

Informations sur la protection de l'environnement
Tout appareil électrique usé est une matière recyclable et ne devrait pas faire partie des ordures ménagères ! Nous vous demandons de bien vouloir nous soutenir en contribuant activement au ménagement des ressources et à la protection de l'environnement en déposant cet appareil dans des sites de collecte (si existants).

Élimination de la batterie de ce produit
(Applicable aux pays disposant de systèmes de collecte séparés) Ce symbole indique que la batterie contenue dans ce produit ne doit pas être mise au rebut avec les déchets ménagers comme stipulé dans la directive européenne 2013/56/EU. Les piles usagées doivent être mises au rebut séparément des ordures ménagères, auprès de centres de récupération agréés par le gouvernement ou les autorités locales. L'élimination correcte de vos piles et batteries usagées permet d'éviter toute conséquence néfaste sur l'environnement et votre propre santé. Nous vous recommandons fortement d'amener votre produit à un site de collecte des déchets et demander à un professionnel de retirer la batterie rechargeable. Renseignez-vous sur le système de collecte des produits électriques et électroniques et batteries rechargeables. Ne jetez jamais le produit et batteries usagées avec les déchets ménagers et suivez les règles de votre collectivité. Pour plus d'informations sur l'élimination de vos piles et batteries usagées contactez votre mairie ou le centre de collecte des déchets.

ENGLISH

GETTING TO KNOW YOUR CAMERA

1. Shoot Button
2. Frame Button
3. Home Button
4. Delete Button
5. Menu Button
6. Power Button
7. Left Button
8. OK Button
9. Right Button
10. USB-C charging port
11. TF/SD card slot
12. Tripod port
13. Built-in battery compartment

WARNING: All packaging materials, such as tape, plastic sheets, wire ties and tags are not part of this product and should be discarded for your child's safety.

POWER SOURCES

The digital camera operates with the USB type C charging cable (included) or with a USB type adaptor (not included) DC 5.0V ⎓ 200mA, Input 100-240V ~ 50/60Hz.
Battery: Lithium battery 3.7V ⎓ 400 mAh.

1. Check that the unit is switched off.
2. Remove the bottom base of the camera (13).
3. Use the supplied USB cable to connect the USB-C port (10) of the camera, connect the other end to a charger. The camera will start to charge, the Red Battery indicator will be flashing.
4. Once the charging finishes, the Red Battery indicator will be off.

WARNING:
- Danger of explosion if battery is incorrectly replaced. Please only replace it with the same or equivalent battery.
- The battery should not be exposed to high temperatures, such as sunlight, fire or anything similar.
- Mal-function or loss of memory may be caused by strong frequency interference or electrostatic discharge. Should any abnormal function occur, switch it off and then on again, or unplug the USB cable.
- Minimum distances around the apparatus for sufficient ventilation.
- No naked flame source, such as candles, should be placed on the product.
- The ventilation should not be impeded by covering the ventilation openings with items, such as newspapers, table-cloths, curtains, etc.
- Use of the device in moderate climates.
- Batteries should be disposed safely. Take them to the collection container in order to protect the environment.

CAMERA SET UP

Power On/Off
Press and hold the Power button (6) for 1 second to power on, the screen will display Home page.
Press and hold the Power button (6) for 2 second to power off, the screen will be off.

Installing a memory card
To store pictures or videos, you need to insert a micro-SD card (not included) into your digital camera:
1. Turn off the camera
2. Open the rubber cover that protects the micro-SD card slot. (13)
3. Insert the micro-SD card carefully into the micro-SD card slot and push firmly until you hear a "click" sound.
4. To remove the card, push it in slightly to release it from the slot.

FUNCTIONS AND MODES

Menu Setting
Power on the camera and short press Left (7) or Right (9) button to choose the Menu Setting Icon, short press OK button (8) to enter Menu setting; or you can press the Menu Button (5) directly to enter Menu Setting. Short press Left (7) and Right (9) button to choose the desired Menu options, short press OK button (8) to confirm. Short press the Home button (3) to be back to Home page.

Button Function
Power Button: Press and hold for 1 second to power on; Press and hold for 2 seconds to Power off.
Shooting Button: In video mode short press to start/stop the video recording; In Photo mode short press to take a photo.
Frame Button: In Photo mode short press to change the photo frames.
Home Button: Short press to enter Home page.
Menu Button: Short press to enter Menu setting.
Delete Button: In Playback Mode short press to enter Delete mode.
OK Button: In Home page short press to enter the needed mode; In Menu setting short press to confirm the option.
Left Button: In Home page short press to choose the last mode; In Menu setting short press to choose the last option.
Right Button: In Home page short press to choose the next mode; In Menu setting short press to choose the next mode.

To put the Digital Camera on a Tripod:
Remove the bottom base of the camera using a screwdriver
Simply screw in the tripod attach in the tripod port (12).

Recording Mode	Photo Mode	Playback Mode
Game	System Setting	Audio mode

Video Mode
1. Power on the camera then short press Left (7) or Right (9) button to choose the Video Mode Icon.
2. Short press OK button (8) to enter Video Mode.
3. Short press Shoot button (1), the working indicator will be flashing, the camera starts to take video.
4. Short press Shoot button (1) again to stop video recording, the working indicator will stop flashing.
5. Short press the Home button (3) to be back to Home page.

Photo Mode
1. Power on the camera then short press OK button (8) to enter Photo Mode.
2. Aim the lens to the object you want to shoot,
3. Short press Shoot button (1), the camera will take the photo.
4. Short press the Home button (3) to be back to Home page.
Note: In Photo Mode, short press Frame button (2), you can choose desired photo frame in a total of 15 frames
Warning: Do not use the flash within 1m of the subject.

Playback Mode
Power on the camera then short press Left (7) or Right (9) button to choose the Playback Mode Icon.
Short press OK button (8) to enter Playback Mode.
Short press Left (7) or Right (9) button to choose the needed files.
Short press OK button (8) again to start/pause the playback.
Short press the Home button (3) to be back to Home page.

Game Mode
Power on the camera and short press Left or Right button to choose the Game Mode Icon.
Short press OK button to enter Game Mode.
The camera has 5 games. Short press Left (7) or Right (9) button to choose your desired game and short press OK button (8) to start the game.
Use Shoot button (1), Frame button (2), Left button (7) and Right button (9) to play the games.
Short press the Home button (3) to be back to Home page.

Audio Mode
Power on the camera and short press Left (7) or Right (9) button to choose the Audio Mode Icon.
Short press OK button (8) to enter Audio Mode.
Short press OK button (8) to start audio recording, press OK button (8) again to stop.
Short press the Home button (3) to be back to Home page.

SPECIFICATIONS

Screen:	2inch LCD screen
Lens:	Fixed Lens, wide angle 100 degree
Storage:	Micro SD card support to 32GB
Photo File Format:	JPG
Languages:	French, English, German, Spanish, Portuguese, Italian, Dutch, Czech
Video File Format:	AVI
Video Resolution:	FHD (1920*1080) or HD (1280*720)
Audio File Format:	WAV
Photo Size:	12M, 10M, 8M, 5M, 3M, 2M, 1M
Photo Frames:	Support 15 Frames
Battery:	Built-in 400mAh Li-ion battery
Games:	5 Games

Connecting your camera to a pc
1. There are two ways to connect the content of your camera to your computer:
a. Connect the USB cable supplied to the PC and the camcorder.
b. Remove the camcorder's micro SD card and put it into a card reader and insert the card reader into your computer.
2. "MSDC" will appear on the screen.
3. Now open either Quick Time Player (you may have to download this software from the internet if you do not already have it) or your computer's photo software and you can import your pictures or videos and edit as you normally would using this software.
4. Open "My Computer" or "Windows Explorer" on your computer.
5. A "Removable Disk" will appear. Double click on it to view the contents.
6. Double click on the "DCIM" folder to view your photos and videos.
7. Now you can copy and save your photos and video files to your computer.

EPILEPSY WARNING

Read before you or your children use video games. Some people are prone to epileptic seizures or losses of consciousness as a result of seeing certain flickering lights or objects often present in daily life. These people are at risk from seizures when they watch certain television images or play certain video games. Such incidents can happen even if the person has no previous medical history of epilepsy. If you or a member of your family has ever displayed symptoms linked with epilepsy (seizures or loss of consciousness) while watching flickering lights or objects, consult your doctor before use. Parents are advised to supervise their children while playing video games. If you or your child shows any of the following symptoms: dizziness, vision problems, eye or muscle tenseness, loss of consciousness, involuntary movements or seizures, cease playing immediately and consult your doctor.
Precautions to take in any case while using a video game:
• When you use a video game which can be connected to a TV screen, stand or sit relatively far from the TV screen and as far as the connection cable allows it.
• Use preferably video games which have a small screen. Avoid playing video games if you are tired or lack some sleep.
• Make sure to play in room which is well lit.
• While playing video games, take 10 to 15 minute breaks every hour.

MAINTENANCE & WARRANTY

Only use a soft, slightly damp cloth to clean the unit.
This product is covered by our 2-year warranty.
For any claim under the warranty or after sale service, please contact your distributor and present a valid proof of purchase. Our warranty covers any manufacturing material and workmanship defect, with the exception of any deterioration arising from the non-observance of the instruction manual or from any careless action implemented on this item (such as dismantling, exposition to heat and humidity, etc.). It is recommended to keep the packaging for any further reference.In a bid to keep improving our services, we could implement modification on the colours and the details of the product shown on the packaging.
NOTE: Please keep this instruction manual, it contains important information.

Reference: DJ080series
Designed in Europe – Made in China
©Lexibook®

Lexibook UK
PO Box 59
SOUTH MOLTON
EX36 9AU
UK

United Kingdom & Ireland
For after-sales service, please contact us at **savcomfr@lexibook.fr**

This product is not a toy.

Environmental Protection
Unwanted electrical appliances can be recycled and should not be discarded along with regular household waste! Please actively support the conservation of resources and help protect the environment by returning this appliance to a collection centre (if available).

Correct disposal of batteries in this product
(Applicable in countries with separate collection systems) This symbol means that the product contains a built-in rechargeable battery covered by European Directive 2013/56/EU which cannot be disposed of with normal household waste.All batteries should be disposed separately from the municipal waste stream via designated collection facilities appointed by the government or the local authorities. The correct disposal of your old batteries will help to prevent potential negative consequences for the environment, animal and human health. We strongly advise you to take your product to an official collection point or service center to have a professional remove the rechargeable battery. Inform yourself about the local separate collection system for electrical and electronic products and rechargeable batteries. Follow local rules and never dispose of the product and rechargeable batteries with normal household waste. For more detailed information about disposal of your old batteries, please contact your city office or waste disposal service center.

ESPAÑOL

GETTING TO KNOW YOUR CAMERA

1. Botón de disparo
2. Botón de marco
3. Botón de inicio
4. Botón de borrado
5. Botón de menú
6. Botón de encendido
7. Botón de desplazamiento a la izquierda
8. Botón de confirmación
9. Botón de desplazamiento a la derecha
10. Puerto de carga USB-C
11. Ranura de tarjeta TF/SD
12. Puerto para trípode
13. 13. Compartimento integrado de la batería

¡ADVERTENCIA! Todos los elementos utilizados para el embalaje, como por ejemplo cintas, recubrimientos plásticos, ataduras metálicas y etiquetas no forman parte de esta cámara y deberán desecharse.

POWER SOURCES

La cámara digital funciona con el cable de carga USB tipo C (incluido) o con un adaptador tipo USB (no incluido) de DC 5.0V ⎓ 200mA, Input 100-240V ~ 50/60Hz.
Batería: Batería de litio 3.7V ⎓ 400 mAh.

1. Compruebe que la unidad está apagada.
2. Retire la base inferior de la cámara (13).
3. Use el cable USB suministrado para conectar el puerto USB-C (10) de la cámara y conecte el otro extremo a un cargador. La cámara comenzará a cargarse y el indicador rojo de la batería parpadeará.
4. Cuando finalice la carga, el indicador rojo de la batería se apagará.

ADVERTENCIA:
- Existe peligro de explosión si la pila se coloca de forma incorrecta al reemplazarse. Sustituya la pila por una misma o equivalente únicamente.
- No exponga la pila a altas temperaturas, tales como la luz del sol, fuegos o similares.
- Cualquier interferencia electromagnética o descarga electrostática importante podrá hacer que el aparato no funcione correctamente o se pierdan los datos almacenados en su memoria. En caso de que el aparato no funcione correctamente, apáguelo y vuelva a encenderlo, o bien desenchufe el cable USB.
- Guardar una distancia mínima alrededor del aparato, para que tenga una ventilación adecuada.
- No coloque fuentes de llamas vivas, como pueden ser velas, sobre el producto.
- La ventilación no debe quedar impedida debido a la obstrucción de las aberturas de ventilación por objetos como periódicos, manteles, cortinas, etc.
- El aparato ha sido diseñado para su uso en un clima templado.
- Las pilas deben desecharse de manera segura. Deposítelas en contenedores selectivos previstos a este efecto, para proteger el medio ambiente.

INSTALACIÓN DE LA CÁMARA

Encendido/Apagado
1. Mantenga presionado el botón de encendido (6) durante 1 segundo para encenderla y la pantalla mostrará la página de inicio.
2. Mantenga presionado el botón de encendido (6) durante 2 segundos para apagarla y la pantalla se apagará.

Instalación de la tarjeta de memoria
Para almacenar imágenes o videos, debe insertar una tarjeta micro-SD (no incluida) en su cámara digital:
1. Apagar la cámara
2. Abra la cubierta de goma que protege la ranura para tarjetas micro-SD. (13)
3. Inserte la tarjeta micro-SD con cuidado en la ranura para tarjetas micro-SD y presione con firmeza hasta que escuchar un clic.
4. Para retirar la tarjeta, empuje un poco hacia dentro para liberar el pestillo y sacarla de la ranura.

FUNCTIONES & MODOS

Configuración del menú
Encienda la cámara y presione brevemente el botón desplazamiento a la izquierda (7) o derecha (9) para elegir el icono de configuración del menú. Presione brevemente el botón confirmación (8) para entrar a la configuración del menú. También puede presionar el botón de menú (5) directamente para entrar a la configuración del menú. Presione brevemente los botones desplazamiento a la izquierda (7) y derecha (9) para elegir las opciones de menú deseadas y presione brevemente el botón de confirmación (8) para confirmar. Presione brevemente el botón de inicio (3) para volver a la página de inicio.

Función de los botones
Botón de encendido: Mantenga presionado durante 1 segundo para encender la cámara y durante 2 segundos para apagarla.
Botón de disparo: En el modo de vídeo, presione brevemente para iniciar/detener la grabación de vídeo. En el modo de foto, presione brevemente para tomar una foto.
Botón de marco: En el modo de foto, presione brevemente para cambiar los marcos de fotos.
Botón de inicio: Presione brevemente para entrar a la página de inicio.
Botón de menú: Presione brevemente para entrar a la configuración del menú.
Botón de borrado: En el modo de reproducción, presione brevemente para entrar en el modo de borrado.
Botón de confirmación: En la página de inicio, presione brevemente para entrar al modo deseado. En la configuración de menú, presione brevemente para confirmar la opción.
Botón de desplazamiento a la izquierda: En la página de inicio, presione brevemente para elegir el último modo. En la configuración de menú, presione brevemente para elegir la última opción.
Botón de desplazamiento a la derecha: En la página de inicio, presione brevemente para elegir el siguiente modo. En la configuración de menú, presione brevemente para elegir el siguiente modo.

Para colocar la cámara digital en un trípode:
Retire la base inferior de la cámara usando un destornillador.
Simplemente enrosque el trípode en el puerto del trípode (12).

Modo de video	Modo de captura	Modo de reproducción
Modo de juego	Menú de configuración	Modo de audio

Modo de vídeo
1. Encienda la cámara y, a continuación, presione el botón de desplazamiento a la izquierda (7) o derecha (9) para seleccionar el icono del modo de vídeo.
2. Presione brevemente el botón de confirmación (8) para entrar al modo de vídeo.
3. Presione brevemente el botón de disparo (1) , el indicador de funcionamiento parpadeará y la cámara comenzará a tomar video.
4. Presione brevemente el botón de disparo (1) nuevamente para detener la grabación de video y el indicador de funcionamiento dejará de parpadear.
5. Presione brevemente el botón de inicio (3) para volver a la página de inicio.

Modo de foto
1. Encienda la cámara y luego presione el botón de confirmación (8) para entrar al modo de foto.
2. Apunte la lente al objeto que desea fotografiar.
   Presione brevemente el botón de disparo (1) y la cámara tomará la foto.
3. Presione brevemente el botón de inicio (3) para volver a la página de inicio.
Nota: En el modo de foto, presione brevemente el botón de marco (2). Puede elegir el marco de fotos deseado entre un total de 15 marcos.
Advertencia: No utilice el flash a menos de 1 m del sujeto.

Modo de reproducción
1. Encienda la cámara y, a continuación, presione el botón de desplazamiento a la izquierda (7) o derecha (9) para elegir el icono del modo de reproducción.
2. Presione brevemente el botón de confirmación (8) para entrar al modo de reproducción.
3. Presione brevemente el botón de desplazamiento a la izquierda (7) o derecha (9) para elegir los archivos deseados.
4. Presione brevemente el botón de confirmación (8) nuevamente para iniciar/pausar la reproducción.
5. Presione brevemente el botón de inicio (3) para volver a la página de inicio.

Modo de juego
Encienda la cámara y presione brevemente el botón de desplazamiento a la izquierda o derecha para seleccionar el icono del modo de juego.
Presione brevemente el botón de confirmación (8) para entrar al modo de juego.
La cámara tiene 5 juegos. Presione brevemente el botón desplazamiento a la izquierda (7) o derecha (9) para elegir el juego deseado y presione brevemente el botón de confirmación (8) para iniciar el juego.
Use el botón de disparo (1), el botón de marco (2) y el botón desplazamiento a la izquierda (7) y derecha (9) para jugar a los juegos.
Presione brevemente el botón de inicio (3) para volver a la página de inicio.

Modo de audio
Encienda la cámara y presione brevemente el botón desplazamiento a la izquierda (7) o derecha (9) para elegir el icono del modo de audio.
Presione brevemente el botón de confirmación (8) para entrar al modo de audio.
Presione brevemente el botón de confirmación (8) para iniciar la grabación de audio y presione el botón de confirmación (8) nuevamente para detenerla.
Presione brevemente el botón de inicio (3) para volver a la página de inicio.

ESPECIFICACIONES TÉCNICAS

Pantalla:	Pantalla LCD de 2 pulgadas
Lente:	Lente fija, gran angular de 100 grados
Almacenamiento:	Soporte de tarjeta Micro SD de 32GB
Formato de archivo de foto:	JPG
Idioma:	Francés, Inglés, Alemán, Español, Portugués, Italiano, Holandés, Checo
Formato de archivo de video:	AVI
Resolución de vídeo:	FHD (1920 * 1080) o HD (1280 * 720)
Formato de archivo de audio:	WAV
Tamaño de la foto:	12M, 10M, 8M, 5M, 3M, 2M, 1M
Botón de marcos	Soporta: 15 marcos
Batería:	Batería de iones de litio incorporada de 400 mAh
Juegos:	5 Juegos

Conexión de la videocámara a un ordenador
1. Hay dos maneras de conectar el contenido de su videocámara a su ordenador:
a. Conecte el cable USB incluido a su ordenador y a la videocámara.
b. Retire la tarjeta micro SD de la videocámara, colóquela en un lector de tarjetas e inserte el lector de tarjetas en su ordenador.
2. "MSDC" aparecerá en la pantalla de la videocámara.
3. Ahora, abra Quick Time Player (podría tener que descargar este programa de internet si no lo tiene todavía) o el programa de fotos de su ordenador y ya puede importar sus fotos y videos y editarlos como lo hace normalmente usando este programa.
4. Abra "Mi PC" o "Windows Explorer" en su ordenador.
5. "Disco extraíble" aparecerá en pantalla. Haga un clic doble sobre el mismo para abrirlo y ver su contenido.
6. Haga un clic doble en la carpeta "DCIM" para visualizar sus fotos y vídeos.
7. Ahora puede copiar y salvar sus archivos de fotos y vídeos en su ordenador.

AVISO RELACIONADO CON LA EPILEPSIA

Léase antes de utilizar cualquier videojuego, ya sea por usted o por sus hijos. Algunas personas son susceptibles de padecer ataques epilépticos o desmayos al contemplar ciertos tipos de luces parpadeantes o elementos encontrados frecuentemente en nuestro entorno cotidiano. Estas personas están expuestas a ataques epilépticos cuando contemplan ciertas imágenes de televisión o al jugar con ciertos videojuegos. Estos fenómenos pueden aparecer incluso si el individuo no tiene antecedentes médicos que puedan denotar la enfermedad o aunque nunca haya sufrido un ataque epiléptico con anterioridad. Si usted o algún miembro de su familia ya ha experimentado síntomas relacionados con la epilepsia (ataques o desmayos) ante estímulos "luminosos", consulte a su médico antes de proceder a utilizar este aparato.
Aconsejamos a los padres que vigilen a sus hijos mientras que estos juegan con videojuegos. Si usted o alguno de sus hijos experimenta algunos de los siguientes síntomas: mareos, alteración de la visión, contracciones oculares o musculares, pérdida de conocimiento, desorientación, movimientos involuntarios o convulsiones, interrumpa inmediatamente el juego y consulte a su médico.
Precauciones a tomar siempre que se esté usando un vídeo juego
• Cuando esté usando un vídeo juego que se conecta al aparato de TV, permanezca de pie o siéntese relativamente alejado de la pantalla de TV y tan lejos como el cable le permita.
• Use, de preferencia, vídeo juegos que posean pantallas pequeñas. Evite jugar a vídeo juegos si se encuentra cansado o ha dormido poco.
• Asegúrese de que juega en una habitación bien iluminada.
• Cuando juegue a vídeo juegos tómese de 10 a 15 minutos de descanso por cada hora de juego

MANTENIMIENTO & GARANTIA

Utilice un paño suave y ligeramente húmedo para limpiar el aparato.
Este produto é abrangido pela nossa garantia de 2 anos.
Caso tenha alguma queixa respeitante à garantia ou ao serviço pós-vendas, contacte o nosso distribuidor e apresente uma prova válida de compra. A nossa garantia abrange quaisquer defeitos de fabrico ou de mão-de-obra, com a excepção de qualquer deterioração devido à não observância do manual de instruções ou de acções descuidadas efectuadas neste item (como desmontar, expor ao calor e humidade, etc.). Recomendamos que guarde a caixa para futuras referências.
Num esforço para melhorar constantemente os nossos serviços, podemos efectuar modificações nas cores e pormenores do produto apresentado na caixa.
NOTA: Por favor, guarde este manual de instruções, pois contém informações importantes

Referencia: DJ080series
Diseñado en Europa – Fabricado en China
©Lexibook®

Este producto no es un juguete.

Protección medioambiental
¡Los aparatos eléctricos pueden ser reciclados y no deben ser desechados junto con la basura doméstica habitual! Apoye activamente el aprovechamiento racional de los recursos y ayude a proteger el medio ambiente enviando este producto a un centro de recolección para reciclaje (en caso de estar disponible).

Eliminación apropiada de las baterías de este producto
(aplicable en países con sistemas de recogida selectiva) Este símbolo significa que el producto contiene una batería recargable incorporada cubierta por la Directiva europea 2013/56/UE que no puede desecharse conjuntamente con la basura doméstica normal. Las baterías no podrán eliminarse en los vertederos municipales sino que deberán depositarse en las instalaciones de recogida designadas por las autoridades gubernamentales o locales. La eliminación correcta de sus baterías ayudará a evitar posibles consecuencias negativas para el medio ambiente, los animales y la salud humana. Le aconsejamos encarecidamente que lleve su producto a un punto de recogida oficial o a un centro de servicio para que un profesional retire la batería recargable. Infórmese acerca del sistema de recogida selectiva local para productos eléctricos y electrónicos y baterías recargables. Respete la normativa local y nunca deseche el producto ni las baterías recargables conjuntamente con los residuos domésticos normales. Para obtener una información detallada sobre el desecho de sus baterías gastadas, póngase en contacto con la oficina o el centro de servicio de eliminación de residuos municipales.

PORTUGUÊS

GETTING TO KNOW YOUR CAMERA

1. Obturador
2. Botão de moldura
3. Botão da página inicial
4. Botão de apagar
5. Botão do menu
6. Botão da alimentação
7. Botão para a esquerda
8. Botão OK
9. Botão para a direita
10. Porta de carregamento USB-C
11. Ranhura de cartões SD/TF
12. Porta para o tripé
13. 13. Compartimento da bateria incorporada

AVISO: Todos os materiais de empacotamento, como fita, películas de plástico, arames e etiquetas não fazem parte da unidade e devem ser eliminados.

ALIMENTAÇÃO

A câmara digital funciona com o cabo de carregamento USB-C (incluído) ou com um adaptador do tipo USB (não incluído) de DC 5.0V ⎓ 200mA, Input 100-240V ~ 50/60Hz.
Bateria: Bateria de lítio 3.7V ⎓ 400 mAh.

1. Certifique-se de que a unidade está desligada.
2. Retire a base inferior da câmara (13).
3. Use o cabo USB fornecido para ligar a porta USB-C (10) da câmara. Ligue a outra extremidade a um carregador. A câmara começa a carregar. O indicador vermelho da bateria pisca.
4. Quando o carregamento terminar, o indicador vermelho da bateria desliga-se.

AVISO:
- Perigo de explosão se a bateria for colocada incorrectamente. Substitua-a apenas por uma mesma bateria ou equivalente.
- A bateria não deverá ser exposta a temperaturas elevadas, como luz directa do sol, fogo ou algo semelhante.
- A interferência eletromagnética significativa ou as descargas eletrostáticas podem causar o mau funcionamento do dispositivo ou a perda de dados. Se o dispositivo não funcionar corretamente, desligue-o e volte a ligá-lo, ou desligue o cabo USB.
- Mantenha uma distância mínima em redor do aparelho, para uma ventilação suficiente.
- Não coloque fontes de chamas sem proteção, como velas acesas, em cima do produto.
- Convém que a ventilação não seja perturbada pela obstrução das aberturas de ventilação por objetos como jornais, toalhas, cortinas, etc.
- O aparelho destina-se a ser utilizado num clima temperado.
- As pilhas devem ser eliminadas de modo seguro. Coloque-as em contentores de recolha previstos para este efeito, de modo a proteger o ambiente.

CONFIGURAÇÃO DA CÂMARA

Ligar/desligar
1. Prima e mantenha premido o botão da alimentação (6) durante 1 segundo para ligar. O ecrã apresenta a página inicial.
2. Prima e mantenha premido o botão da alimentação (6) durante 2 segundos para desligar. O ecrã desliga-se.

Instalar um cartão de memória
Para guardar imagens ou vídeos, tem de inserir um cartão micro SD (não incluído) na sua câmara digital.
1. Desligue a câmara.
2. Abra a cobertura de borracha que protege a ranhura para o cartão micro SD. (13)
3. Insira cuidadosamente o cartão micro SD na ranhura do cartão micro SD e prima firmemente até ouvir um clique.
4. Para retirar o cartão, pressione-o ligeiramente para o libertar da ranhura.

FUNÇÕES & MODOS

Definições do menu
Ligue a câmara e prima o botão para a esquerda (7) ou direita (9) para selecionar o ícone das definições do menu. Prima o botão OK (8) para entrar nas definições do menu, ou pode premir diretamente o botão do menu (5) para entrar nas definições do menu. Prima o botão para a esquerda (7) e para a direita (9) para selecionar as opções desejadas do menu. Prima o botão OK (8) para confirmar. Prima o botão da página inicial (3) para voltar à página inicial.

Funções dos botões
Botão da alimentação: Prima e mantenha premido durante 1 segundo para ligar. Prima e mantenha premido durante 2 segundos para desligar.
Obturador: No modo de vídeo, prima para iniciar/parar a gravação de vídeo. No modo de fotografia, prima para tirar uma fotografia.
Botão de moldura: No modo de fotografia, prima para alterar a moldura da foto.
Botão da página inicial: Prima para entrar na página inicial.
Botão do menu: Prima para entrar nas definições do menu.
Botão de apagar: No modo de reprodução, prima para entrar no modo de apagar.
Botão OK: Na página inicial, prima para entrar no modo desejado. Nas definições do menu, prima para confirmar a opção.
Botão para a esquerda: Na página inicial, prima para selecionar o último modo. Nas definições do menu, prima para selecionar a última opção.
Botão para a direita: Na página inicial, prima para selecionar o modo seguinte. Nas definições do menu, prima para selecionar a opção seguinte.

Colocar a câmara digital num tripé:
Retire a base inferior da câmara com uma chave de fendas.
Basta enroscar o encaixe do tripé na porta para o tripé (12).

Modo de video	Modo de fotografia	Modo de reprodução
Modo de jogo	Menu de configurar	Modo áudio

Modo de vídeo
1. Ligue a câmara, depois, prima o botão para a esquerda (7) ou para a direita (9) para selecionar o ícone do modo de vídeo.
2. Prima o botão OK (8) para entrar no modo de vídeo.
3. Prima o obturador (1). O indicador de funcionamento começa a piscar. A câmara começa a gravar o vídeo.
4. Prima o obturador (1) de novo para parar a gravação de vídeo. O indicador de funcionamento pára de piscar.
5. Prima o botão da página inicial (3) para voltar à página inicial.

Modo de fotografia
1. Ligue a câmara e prima o botão OK (8) para entrar no modo de fotografia.
2. Aponte a lente para o objeto que deseja fotografar.
3. Prima o obturador (1). A câmara tira a foto.
4. Prima o botão da página inicial (3) para voltar à página inicial.
Nota: No modo de fotografia, prima o botão de moldura (2). Pode selecionar a moldura desejada para a fotografia num total de 15 molduras.
Advertência: Não utilizar o flash a menos de 1m do assunto.

Modo de reprodução
1. Ligue a câmara, depois, prima o botão para a esquerda (7) ou para a direita (9) para selecionar o ícone do modo de reprodução.
2. Prima o botão OK (8) para entrar no modo de reprodução.
3. Prima o botão para a esquerda (7) ou para a direita (9) para selecionar os ficheiros desejados.
4. Prima de novo o botão OK (8) para iniciar/pausar a reprodução.
5. Prima o botão da página inicial (3) para voltar à página inicial.

Modo de jogo
1. Ligue a câmara e prima o botão para a esquerda ou para a direita para selecionar o ícone do modo de jogos.
2. Prima o botão OK (8) para entrar no modo de jogos.
   A câmara tem 5 jogos.
3. Prima o botão para a esquerda (7) ou para a direita (9) para selecionar o jogo desejado.
4. Prima o botão OK (8) para iniciar o jogo. Use o obturador (1), botão de moldura (2), botão para a esquerda (7) e botão para a direita (9) para jogar os jogos.
5. Prima o botão da página inicial (3) para voltar à página inicial.

Modo de áudio
1. Ligue a câmara, depois, prima o botão para a esquerda (7) ou para a direita (9) para selecionar o ícone do modo de áudio.
2. Prima o botão OK (8) para entrar no modo de áudio.
3. Prima o botão OK (8) para iniciar a gravação de áudio. Prima de novo o botão OK (8) para parar.
4. Prima o botão da página inicial (3) para voltar à página inicial.

CARACTERÍSTICAS TÉCNICAS

Ecrã:	Ecrã LCD de 2 polegadas
Lente:	Lente fixa, grande angular de 100 graus
Armazenamento:	Cartão Micro SD, suporta até 32GB
Formato do ficheiro de foto:	JPG
Língua:	Francês, inglês, alemão, espanhol, português, italiano, holandês, checo
Formato do ficheiro de vídeo:	AVI
Resolução de vídeo:	FHD (1920*1080) ou HD (1280*720)
Formato do ficheiro de áudio:	WAV
Tamanho da foto:	12M, 10M, 8M, 5M, 3M, 2M, 1M
Molduras fotográficas:	Suporta até 15 molduras
Bateria:	Bateria de ião de lítio de 400mAh incorporada
Jogos:	5 jogos

Ligar a câmara a um pc
1. Existem dois modos de ligar a sua câmara de vídeo ao seu computador:
a. Ligue o cabo USB fornecido ao PC e câmara.
b. Retire o cartão micro SD da câmara e coloque-o num leitor de cartões, e insira o leitor de cartões no seu computador.
2. "Memoria de masa" aparece no ecrã da câmara.
3. Agora, abra o Quick Time Player (poderá ter de descarregar este software da Internet, caso não o tenha ainda) ou o software de fotos do seu computador, e pode importar as suas imagens e vídeos, e editá-las normalmente com este software.
4. Abra "Meu computador" ou "Explorador do Windows" no seu computador.
5. Aparece um "Disco amovível". Clique duas vezes nele para ver o conteúdo.
6. Clique duas vezes na pasta "DCIM" para ver as suas fotos e vídeos.
7. Agora, pode copiar e guardar as suas fotos e vídeos no seu computador.

ADVERTÊNCIA SOBRE LA EPILEPSIA

Ler antes de qualquer utilização de um jogo de vídeo por si próprio ou pelo seu filho.
Certas pessoas estão susceptíveis de ter crises de epilepsia ou de ter perdas de consciência quando expostas a certo tipo de luzes que piscam ou de elementos frequentes no nosso ambiente quotidiano. Essas pessoas expõem-se a crises quando vêem certas imagens televisivas ou quando jogam a certos jogos de vídeo. Estes fenómenos podem aparecer mesmo que o sujeito não tenha antecedentes médicos ou que nunca tenha sido confrontado com uma crise de epilepsia.Se você ou algum membro da sua família já apresentou alguma vez alguns sintomas ligados à epilepsia (crise ou perda de consciência) em presença de estímulos " luminosos", deve consultar o seu médico antes de qualquer utilização.
Nós aconselhamos os pais a estarem atentos aos seus filhos quando eles jogam com jogos de vídeo. Se você ou o seu filho apresentar os sintomas seguintes: vertigens, problemas de visão, contracção dos olhos ou dos músculos, perda de consciência, problemas de orientação, movimento involuntário ou convulsões, pare imediatamente de jogar e consulte um médico.
Precauções a ter em conta sempre que estiver a utilizar um videojogo
• Quando estiver a utilizar um videojogo que pode ser conectado ao aparelho de TV, fique em pé ou sente relativamente longe do ecrã da TV, e tão longe quanto o fio lhe permitir.
• Utilize de preferência videojogos com um ecrã pequeno. Evite jogar videojogos se / estiver cansado ou com falta de sono.
• Jogue sempre em um quarto bem iluminado.
• Quando estiver a jogar videojogos descanse 10 ou 15 minutos por cada hora de jogo.

MANUTENÇÃO & GARANTIA

Use apenas um pano suave ligeiramente embebido em água para limpar a unidade.
Este produto é abrangido pela nossa garantia de 2 anos.
Caso tenha alguma queixa respeitante à garantia ou ao serviço pós-vendas, contacte o nosso distribuidor e apresente uma prova válida de compra. A nossa garantia abrange quaisquer defeitos de fabrico ou de mão-de-obra, com a excepção de qualquer deterioração devido à não observância do manual de instruções ou de acções descuidadas efectuadas neste item (como desmontar, expor ao calor e humidade, etc.). Recomendamos que guarde a caixa para futuras referências. Num esforço para melhorar constantemente os nossos serviços, podemos efectuar modificações nas cores e pormenores do produto apresentado na caixa.
NOTA: Por favor, guarde este manual de instruções, pois contém informações importantes

Referência: DJ080series
Desenhado na Europa – Fabricado na China
©Lexibook®

Este produto não é um brinquedo.

Para qualquer serviço pós-venda, por favor, contacte as nossas equipas:
www.lexibook.com

Protecção Ambiental
Os aparelhos eléctricos indesejados podem ser reciclados e não deverão ser eliminados juntamente com o lixo doméstico comum! Por favor, suporte activamente a conservação de recursos e ajude a proteger o ambiente, devolvendo este aparelho num centro de recolha (se disponível).

Eliminação correta das baterias neste produto
(Aplicável em países com sistemas de recolha em separado) Este símbolo significa que o produto contém uma bateria recarregável incorporada abrangida pela Diretiva Europeia 2013/56/EU que não pode ser eliminada juntamente com o lixo doméstico comum. Todas as baterias deverão ser eliminadas em separado do lixo doméstico comum através de instalações de recolha nomeadas pelo governo ou pelas autoridades locais. A eliminação correta das suas baterias antigas ajuda a evitar consequências potencialmente negativas para o ambiente, animais e saúde humana. Recomendamos fortemente que entregue o seu produto num ponto de recolha oficial ou centro de reparação, para que um profissional retire a bateria recarregável. Informe-se sobre o sistema de recolha em separado para produtos elétricos e eletrónicos e baterias recarregáveis. Siga as regras locais e nunca elimine o produto nem as baterias recarregáveis juntamente com o lixo doméstico comum. Para informações mais detalhadas acerca da eliminação de baterias antigas, contacte as autoridades locais ou o centro de eliminação de resíduos.

ITALIANO

IMPARA A CONOSCERE LA TUA FOTOCAMERA

1. Pulsante Scatto
2. Pulsante Cornice
3. Pulsante Home
4. Pulsante Elimina
5. Pulsante Menu
6. Pulsante di accensione
7. Pulsante Sinistra
8. Pulsante OK
9. Pulsante Destra
10. Presa di ricarica USB-C
11. Presa per scheda TF/SD
12. Attacco per treppiede
13. 13. Vano batteria integrata

IMPORTANTI: Tutti i materiali utilizzati per l'imballaggio come ad esempio nastro adesivo, fogli di nylon, lacci in fil di ferro e cartellini vari, non sono parte integrante di questo prodotto e di conseguenza sarà bene disfarsene al più presto per la salvaguardia dei bambini.

POWER SOURCES

La videocamera digitale può essere alimentata tramite il cavo di ricarica micro USB-C (incluso) o un alimentatore USB (non incluso) DC 5.0V ⎓ 200mA, Input 100-240V ~ 50/60Hz.
Batteria: Batteria di litio 3.7V ⎓ 400 mAh.

1. Assicurarsi che l'unità sia spenta.
2. Rimuovere la parte inferiore della videocamera (13).
3. Collegare un'estremità del cavo USB incluso alla presa USB-C (10) della videocamera e l'altra estremità a un alimentatore. La videocamera inizierà a ricaricarsi, e l'indicatore luminoso rosso lampeggerà.
4. Al termine della ricarica, l'indicatore luminoso rosso si spegnerà.

AVVERTENZA:
- Attenzione, la batteria può esplodere se inserita in maniera scorretta Sostituire esclusivamente con una batteria uguale o equivalente.
- Non esporre le batterie a calore eccessivo, ad esempio luce solare diretta, fiamme ecc.
- Forti interferenze elettromagnetiche o scariche elettrostatiche possono provocare un malfunzionamento o una perdita di dati. Se l'apparecchio non funziona correttamente, spegnerlo poi riaccenderlo o scollegarle il cavo USB.
- Mantenere una distanza minima intorno all'apparecchio per garantire un'adeguata ventilazione.
- Non collocare sull'apparecchio fonti di fiamme libere, ad esempio candele accese.
- Per garantire una corretta ventilazione, non ostruire le aperture di ventilazione con oggetti come giornali, tovaglie, tende, ecc.

DJ080seriesIM2392_346_V07.indd 1
29/9/2022 11:40 AM

- L'apparecchio deve essere usato in climi temperati.
- Smaltire le batterie in modo sicuro. Portarle presso gli appositi punti di raccolta per salvaguardare l'ambiente.

CONFIGURAZIONE DELLA FOTOCAMERA

Accensione e spegnimento
1. Tenere premuto il pulsante di accensione (6) per 1 secondo per accendere la videocamera; sul display apparirà la schermata principale.
2. Tenere premuto il pulsante di accensione (6) per 2 secondi per spegnere la videocamera; il display si spegnerà.

Inserimento di una scheda di memoria
Per memorizzare foto e video è necessario inserire una scheda micro-SD (non inclusa) nella video camera, come descritto di seguito.
1. Spegnere la videocamera.
2. Aprire la copertura in gomma che protegge la presa per scheda micro-SD. (13)
3. Inserire la scheda micro-SD nella presa e spingerla saldamente fino al "clic".
4. Per rimuovere la scheda micro-SD, spingerla leggermente per rilasciarla.

FONCTIONS & MODES

Menu delle impostazioni
Accendere la videocamera e premere brevemente il pulsante Sinistra (7) o Destra (9) per selezionare l'icona desiderata, quindi premere brevemente il pulsante OK (8) per accedere all'opzione corrispondente. In alternativa è possibile premere il pulsante Menu (5) per accedere direttamente alle impostazioni. Premere brevemente il pulsante Sinistra (7) o Destra (9) per selezionare l'opzione desiderata, quindi premere brevemente il pulsante OK (8) per confermare. Premere brevemente il pulsante Home (3) per tornare alla schermata principale.

Funzioni dei pulsanti
Pulsante di accensione: tenerlo premuto per 1 secondo per accendere la videocamera; tenerlo premuto per 2 secondi per spegnerla.
Pulsante Scatto: in modalità Video, premerlo brevemente per avviare o interrompere la registrazione video; in modalità Foto, premerlo brevemente per scattare una foto.
Pulsante Cornice: in modalità Foto, premerlo brevemente per modificare la cornice della foto.
Pulsante Home: premerlo brevemente per accedere alla schermata principale.
Pulsante Menu: premerlo brevemente per accedere al menu delle impostazioni.
Pulsante Elimina: in modalità Riproduzione, premerlo brevemente per accedere alla modalità di eliminazione.
Pulsante OK: nella schermata principale, premerlo brevemente per accedere all'opzione desiderata; nel menu delle impostazioni, premerlo brevemente per confermare.
Pulsante Sinistra: nella schermata principale, premerlo brevemente per selezionare la modalità precedente; nel menu delle impostazioni, premerlo brevemente per selezionare l'opzione precedente.
Pulsante Destra: nella schermata principale, premerlo brevemente per accedere all'opzione successiva; nel menu delle impostazioni, premerlo brevemente per selezionare l'opzione successiva.

Installazione della videocamera su un treppiede:
1. Rimuovere la parte inferiore della videocamera con un cacciavite.
2. Avvitare il treppiede nell'attacco per treppiede (12).

Modalità video	Modalità scatto	Modalità riproduzione
Modalità Gioco	Modalità riproduzione	Modalità audio

Modalità Video
1. Accendere la videocamera e premere brevemente il pulsante Sinistra (7) o Destra (9) per selezionare l'icona della modalità Video.
2. Premere brevemente il pulsante OK (8) per accedere alla modalità Video.
3. Premere il pulsante Scatto (1) per avviare la registrazione video; l'indicatore luminoso lampeggerà.
4. Premere nuovamente il pulsante Scatto (1) per interrompere la registrazione; l'indicatore luminoso smetterà di lampeggiare.
5. Premere brevemente il pulsante Home (3) per tornare alla schermata principale.

Modalità Foto
1. Accendere la videocamera e premere brevemente il pulsante OK (8) per accedere alla modalità Foto.
2. Puntare l'obiettivo verso l'oggetto da fotografare. Premere brevemente il pulsante Scatto (1) per scattare la foto.
3. Premere brevemente il pulsante Home (3) per tornare alla schermata principale.
Nota: in modalità Foto, premere brevemente il pulsante Cornice (2) per selezionare una delle 15 cornici disponibili.
Attenzione: Non utilizzare il flash a meno di 1 m dal soggetto.

Modalità Riproduzione
1. Accendere la videocamera e premere il pulsante Sinistra (7) o Destra (9) per selezionare l'icona della modalità Riproduzione.
2. Premere brevemente il pulsante OK (8) per accedere alla modalità Riproduzione.
3. Premere brevemente il pulsante Sinistra (7) o Destra (9) per selezionare il file desiderato.
4. Premere brevemente il pulsante OK (8) per avviare o interrompere la riproduzione.
5. Premere brevemente il pulsante Home (3) per tornare alla schermata principale.

Modalità Giochi
1. Accendere la videocamera e premere brevemente il pulsante Sinistra o Destra per selezionare l'icona della modalità Giochi.
2. Premere brevemente il pulsante OK (8) per accedere alla modalità Giochi. Sono disponibili 5 giochi.
3. Premere brevemente il pulsante Sinistra (7) o Destra (9) per selezionare il gioco desiderato, quindi premere brevemente il pulsante OK (8) per iniziare a giocare.
4. Usare i pulsanti Scatto (1), Cornice (2), Sinistra (7) e Destra (9) per giocare.
5. Premere brevemente il pulsante Home (3) per tornare alla schermata principale.

Modalità Audio
1. Accendere la videocamera e premere brevemente il pulsante Sinistra (7) o Destra (9) per selezionare l'icona della modalità Audio.
2. Premere brevemente il pulsante OK (8) per accedere alla modalità Audio.
3. Premere brevemente il pulsante OK (8) per avviare la registrazione audio; premere nuovamente il pulsante OK (8) per interrompere la registrazione.
4. Premere brevemente il pulsante Home (3) per tornare alla schermata principale.

SPECIFICHE TECNICHE

Display:	Display LCD da 2"
Obiettivo:	Obiettivo fisso, grandangolare 100°
Memoria:	Scheda micro SD/TF fino a 32 GB
Formato file immagine:	JPG
Lingua:	Francese, inglese, tedesco, spagnolo, portoghese, italiano, olandese, ceco
Formato file video:	AVI
Risoluzione video:	FHD (1920*1080) o HD (1280*720)
Formato file audio:	WAV
Dimensioni fotografie:	12 M, 10 M, 8 M, 5 M, 3 M, 2 M, 1 M
Cornici fotografie:	15 cornici disponibili
Batteria:	Batteria Li-ion integrata da 400 mAh
Giochi:	5 giochi disponibili

Collegare l'apparecchio al computer
1. Esistono due metodi per collegare il contenuto dalla videocamera al computer:
a. Collegare il cavo USB fornito al PC e all'apparecchio.
b. Rimuovere la scheda micro SD dall'apparecchio e inserirla nel lettore di schede SD del computer.
2. "Memoria di massa" apparirà sul display dell'apparecchio.
3. Aprire un lettore di file video, ad esempio Quick Time Player (potrebbe essere necessario scaricarne uno da Internet nel caso non se ne disponga) o un software di visualizzazione di immagini per visualizzare o modificare le immagini o i video importati dall'apparecchio.
4. Aprire "Il mio computer" o "Esplora risorse" sul computer.
5. Apparirà l'icona "Disco rimovibile" relativa all'apparecchio. Fare doppio clic su di essa per visualizzarne i contenuti.
6. Fare doppio clic sulla cartella "DCIM" per visualizzare immagini e video.
7. È possibile copiare e salvare le immagini e i video sul proprio computer.

AVVERTENZE SULL' EPILESSIA

Leggere prima di un qualsiasi utilizzo di un videogioco da parte vostra o del vostro bambino.
Determinate persone possono essere soggette a crisi epilettiche o a perdite di coscienza alla vista di determinati tipi di luci lampeggianti o di elementi frequenti presenti nell'ambiente quotidiano. Queste persone sono soggette a crisi guardando determinate immagini televisive o durante l'uso di videogiochi. Questi fenomeni possono apparire nonostante il soggetto non abbia dei precedenti o non sia mai stato colpito da crisi epilettiche. Nel caso in cui voi o un qualsiasi membro della vostra famiglia abbia presentato in passato sintomi legati all'epilessia (crisi o perdita di coscienza) in presenza di stimoli "luminosi" consultare un medico prima di utilizzare il giocattolo. Consigliamo ai genitori di prestare la massima attenzione durante l'uso dei videogiochi da parte dei bambini.
Nel caso in cui voi o i vostri bambini presentiate i seguenti sintomi: vertigini, turbe della vista, contrazioni oculari o muscolari, perdita di coscienza, turbe dell'orientamento, movimento involontario o convulsioni, interrompere immediatamente il gioco e consultare un medico.
Precauzioni da rispettare quando si utilizzano videogiochi :
• Quando si usa un videogioco che può essere collegato ad uno schermo TV, restare, in piedi o seduti, ad una certa distanza dallo schermo, almeno per quanto consentito dal cavo di collegamento.
• Usare preferibilmente videogiochi che hanno uno schermo piccolo. Evitare di giocare se si è stanchi o si è dormito poco.
• Assicurarsi che la stanza in cui si gioca sia ben illuminata.
• Quando si gioca, fare degli intervalli di 10-15 minuti ogni ora.

MANUTENZIONE & GARANZIA

Pulire l'unità solo con un panno morbido leggermente umido.
Questo prodotto è coperto dalla nostra garanzia di 2 anni.
Per qualsiasi richiesta in garanzia o per richiedere l'assistenza del servizio post vendita, contattare il rivenditore presentando la prova d'acquisto. La garanzia copre qualsiasi difetto di materiale o di fabbrica, ad eccezione di eventuali deterioramenti dovuti al mancato rispetto delle istruzioni contenute nel manuale o ad azioni sconsiderate cui è stato sottoposto il prodotto (quali smontaggio, esposizione a calore e umidità, ecc.). Si raccomanda di conservare la confezione per eventuali riferimenti futuri.Nel nostro impegno volto a migliorare i nostri servizi, potremmo apportare modifiche ai colori e ai dettagli del prodotto illustrato sulla confezione.

NOTA: conservare il manuale di istruzioni in quanto contiene informazioni importanti.

Riferimento: DJ080series
Progettato in Europa – Fabbricato in Cina
©Lexibook®

Per i servizi di assistenza post-vendita, contattare i nostri team: www.lexibook.com

Questo prodotto non è un giocattolo

Protezione Ambientale
Gli elettrodomestici da smaltire possono essere riciclati e non devono essere gettati con i rifiuti domestici! Sostenete attivamente la conservazione delle risorse e aiutate a proteggere l'ambiente riportando questo apparecchio ad un centro di raccolta (se disponibile).

Smaltimento corretto delle batterie di questo prodotto
(Applicabile nei Paesi con sistemi di raccolta differenziata) Questo simbolo indica che il prodotto contiene una batteria ricaricabile integrata coperta dalla direttiva europea 2013/56/EU che non può essere smaltita insieme ai rifiuti domestici indifferenziati. Tutte le batterie devono essere raccolte separatamente dai rifiuti domestici tramite gli appositi punti di raccolta messi a disposizione dalle autorità nazionali o locali. Lo smaltimento corretto delle batterie contribuisce a evitare potenziali conseguenze negative per l'ambiente, gli animali e la salute umana. Si raccomanda fortemente di portare il prodotto presso un punto di raccolta o un centro di assistenza affinché la batteria ricaricabile venga rimossa da un professionista. Informarsi sui sistemi di raccolta differenziata locali per prodotti elettrici ed elettronici e batterie ricaricavbili. Rispettare le normative locali e non smaltire il prodotto e le batterie ricaricabili insieme ai rifiuti domestici indifferenziati. Per informazioni dettagliate sullo smaltimento delle batterie, contattare le autorità locali o un centro di smaltimento dei rifiuti.

DEUTSCH

LERNE DEINE KAMERA KENNEN

1. Aufnahme-Taste
2. Rahmen-Taste
3. Home-Taste
4. Löschen-Taste
5. Menü-Taste
6. Ein-/Aus-Taste
7. Links-Taste
8. OK-Taste
9. Rechts-Taste
10. USB-C-Ladeanschluss
11. TF/SD-Kartenslot
12. Stativ-Anschluss
13. Eingebautes Batteriefach

WARNUNG: Alle Verpackungsmaterialien, wie Klebeband, Plastikfolie, Kabelbinder und Aufkleber gehören nicht zur Digitalkamera und können entsorgt werden.

STROMVERSORGUNG

Die Digitalkamera wird über das USB-Typ-C-Ladekabel (im Lieferumfang enthalten) oder mit einem USB-Adapter (nicht im Lieferumfang enthalten) mit DC 5.0V ⎓ 200mA, Input 100-240V ~ 50/60Hz.
Batterie: Lithiumbatterie 3.7V ⎓ 400mAh.

1. Versichern Sie sich, dass das Gerät ausgeschaltet ist.
2. Entfernen Sie zunächst die Unterseite der Kamera (13).
3. Verwenden Sie dann das mitgelieferte USB-Kabel, um den USB-C-Anschluss (10) der Kamera anzuschließen, und schließen Sie das andere Ende an ein Ladegerät an. Die Kamera beginnt sich aufzuladen, die rote Batterieanzeige blinkt währenddessen.
4. Sobald der Ladevorgang abgeschlossen ist, schaltet sich die rote Batterieanzeige aus.

WARNUNG:
- Explosionsgefahr bei falsch ausgewechselter Batterie. Bitte wechseln Sie die Batterie nur mit einer identischen oder ähnlichen Batterie aus.
- Die Batterie sollte keinen hohen Temperaturen wie Sonnenlicht, Feuer oder ähnlichem ausgesetzt werden.
- Schwere elektromagnetische Interferenzen oder elektrostatische Entladungen können zu Fehlfunktionen oder Datenverlust führen. Falls das Gerät nicht ordnungsgemäß funktioniert, schalten Sie es aus und wieder ein oder ziehen Sie das USB-Kabel.
- Halten Sie um das Gerät herum einen Mindestabstand ein, um eine ausreichende Luftzirkulation zu gewährleisten.
- Es sollten keine offenen Flammen, wie z.B. brennende Kerzen, auf das Gerät gestellt werden.
- Die Luftzirkulation darf nicht durch Bedecken der Lüftungsöffnungen durch solche Gegenstände wie Zeitschriften, Tischdecken, Vorhängen usw. behindert werden.
- Das Gerät ist für den Gebrauch in einem moderaten Klima vorgesehen.
- Batterien müssen auf sichere Weise entsorgt werden. Entsorgen Sie Batterien in den hierfür vorgesehenen Sammelbehältern, um die Umwelt zu schützen.

KAMERA EINRICHTEN

Ein/Aus
1. Halten Sie die Ein-/Aus-Taste (6) für 1 Sekunde gedrückt, um die Kamera einzuschalten. Das Display zeigt die Startseite an.
2. Halten Sie die Ein-/Aus-Taste (6) für 2 Sekunden gedrückt, um die Kamera auszuschalten. Das Display schaltet sich aus.

Einlegen einer Speicherkarte
Um Bilder oder Videos zu speichern, müssen Sie eine Micro-SD-Karte (nicht im Lieferumfang enthalten) in Ihre Digitalkamera einlegen:
1. Schalten Sie die Kamera aus.
2. Öffnen Sie die Gummiabdeckung, die den Micro-SD-Kartensteckplatz schützt. (13)
3. Schieben Sie die Micro-SD-Karte vorsichtig in den Micro-SD-Kartensteckplatz und drücken Sie fest, bis Sie ein „Klicken" hören.
4. Entfernen Sie die Karte, indem Sie diese leicht in den Steckplatz hineindrücken, um sie zu lösen.

FUNKTIONEN & MODUS

Menü-Einstellungen
Schalten Sie die Kamera ein und drücken Sie kurz die Links- (7) oder Rechts-Taste (9), um das Menü- Einstellmodus-Symbol auszuwählen. Drücken Sie kurz die OK-Taste (8), um in den Menü-Einstellmodus zu gelangen. Alternativ können Sie die Menü-Taste (5) direkt drücken, um in den Menü-Einstellmodus zu gelangen. Drücken Sie kurz die Links- (7) und Rechts-Taste (9), um die gewünschten Menüoptionen auszuwählen; drücken Sie zur Bestätigung kurz die OK-Taste (8). Drücken Sie kurz die Home-Taste (3), um zur Startseite zurückzukehren.

Tasten-Funktion
Ein-/Aus-Taste: Halten Sie zum Einschalten die Ein-/Aus-Taste für 1 Sekunde gedrückt. Halten Sie die Taste zum Ausschalten 2 Sekunden gedrückt.
Aufnahme-Taste: Drücken Sie die Taste im Videomodus kurz, um die Videoaufnahme zu starten/zu stoppen. Drücken Sie die Taste im Fotomodus kurz, um ein Foto aufzunehmen.
Rahmen-Taste: Drücken Sie die Taste im Fotomodus kurz, um den Fotorahmen zu ändern.
Home-Taste: Drücken Sie die Taste kurz, um die Startseite zu öffnen.
Menü-Taste: Drücken Sie die Taste kurz, um in den Menü-Einstellmodus zu gelangen.
Löschen-Taste: Drücken Sie die Taste im Wiedergabemodus kurz, um in den Löschen-Modus zu gelangen.
OK-Taste: Drücken Sie die Taste kurz, wenn die Startseite geöffnet ist, um in den gewünschten Modus zu gelangen. Drücken Sie die Taste im Menü-Einstellmodus kurz, um die Option zu bestätigen.
Links-Taste: Drücken Sie die Taste kurz, wenn die Startseite geöffnet ist, um den vorherigen Modus auszuwählen. Drücken Sie die Taste im Menü-Einstellmodus kurz, um die zuletzt gewählte Option auszuwählen.
Rechts-Taste: Drücken Sie die Taste kurz, wenn die Startseite geöffnet ist, um den nächsten Modus auszuwählen. Drücken Sie die Taste im Menü-Einstellmodus kurz, um den nächsten Modus auszuwählen.

Digitalkamera auf einem Stativ befestigen:
1. Entfernen Sie die Unterseite der Kamera mit einem Schraubendreher
2. Schrauben Sie das Stativ einfach in den Stativ-Anschluss (12).

Video-Modus	Foto-Modus	Wiedergabe-Modus
Spielemodus	Einstellungen-menü	Audiomodus

Videomodus
1. Schalten Sie die Kamera ein und drücken Sie kurz die Links- (7) oder Rechts-Taste (9), um das Videomodus-Symbol auszuwählen.
2. Drücken Sie kurz die OK-Taste (8), um in den Videomodus zu gelangen.
3. Drücken Sie kurz die Aufnahme-Taste (1). Die Aufnahmeanzeige blinkt und die Kamera startet die Videoaufnahme.
4. Drücken Sie noch einmal kurz die Aufnahme-Taste (1), um die Videoaufnahme zu stoppen. Die Aufnahmeanzeige hört nun auf zu blinken.
5. Drücken Sie kurz die Home-Taste (3), um zur Startseite zurückzukehren.

Fotomodus
1. Schalten Sie die Kamera ein und drücken Sie kurz die OK-Taste (8), um in den Fotomodus zu wechseln.
2. Richten Sie das Objektiv auf das Objekt, das Sie fotografieren möchten,
3. Drücken Sie kurz die Aufnahme-Taste (1). Die Kamera nimmt nun das Foto auf.
4. Drücken Sie kurz die Home-Taste (3), um zur Startseite zurückzukehren.
Hinweis: Drücken Sie im Fotomodus kurz die Rahmen-Taste (2), um den gewünschten Bilderrahmen unter insgesamt 15 Optionen auszuwählen.
Warnung: Verwenden Sie den Blitz nicht in einer Entfernung von weniger als 1 m vom Motiv.

Wiedergabemodus
1. Schalten Sie die Kamera ein und drücken Sie kurz die Links- (7) oder Rechts-Taste (9), um das Wiedergabemodus-Symbol auszuwählen.
2. Drücken Sie kurz die OK-Taste (8), um in den Wiedergabemodus zu gelangen.
3. Drücken Sie kurz die Links- (7) oder Rechts-Taste (9), um die gewünschten Dateien auszuwählen.
4. Drücken Sie kurz die OK-Taste (8), um die Wiedergabe zu starten/pausieren.
5. Drücken Sie kurz die Home-Taste (3), um zur Startseite zurückzukehren.

Spielmodus
1. Schalten Sie die Kamera ein und drücken Sie kurz die Links- oder Rechts-Taste, um das Spielmodus-Symbol auszuwählen.
2. Drücken Sie kurz die OK-Taste, um in den Spielmodus zu gelangen.
3. Die Kamera bietet 5 Spiele. Drücken Sie kurz die Links- (7) oder Rechts-Taste (9), um das gewünschte Spiel auszuwählen, und drücken Sie kurz die OK-Taste (8), um das Spiel zu starten.
4. Verwenden Sie die Aufnahme-Taste (1), die Rahmen-Taste (2), die Links- (7) und die Rechts-Taste (9), um die Spiele zu spielen.
5. Drücken Sie kurz die Home-Taste (3), um zur Startseite zurückzukehren.

Audiomodus
1. Schalten Sie die Kamera ein und drücken Sie kurz die Links- (7) oder Rechts-Taste (9), um das Audiomodus-Symbol auszuwählen
2. Drücken Sie kurz die OK-Taste (8), um in den Audiomodus zu gelangen.
3. Drücken Sie kurz die OK-Taste (8), um die Audioaufnahme zu starten. Drücken Sie erneut die OK-Taste (8), um die Audioaufnahme zu stoppen.
4. Drücken Sie kurz die Home-Taste (3), um zur Startseite zurückzukehren.

TECHNISCHE DATEN

Display:	2-Zoll-LCD
Objektiv:	Festes Objektiv, Weitwinkel 100 Grad
Speicher:	Unterstützt Micro-SD-Karten bis zu 32 GB
Foto-Dateiformat:	JPG
Sprache:	Französisch, Englisch, Deutsch, Spanisch, Portugiesisch, Italienisch, Niederländisch, Tschechisch
Video-Dateiformat:	AVI
Videoauflösung:	FHD (1920 * 1080) oder HD (1280 * 720)
Audio-Dateiformat:	WAV
Fotogröße:	12M, 10M, 8M, 5M, 3M, 2M, 1M
Bilderrahmen Unterstützt:	15 Rahmen
Batterie:	Eingebauter 400mAh Lithium-Ionen-Akku
Spiele:	5 Spiele

Verbinden ihres camcorders mit einem pc
1. Es gibt zwei Methoden, um den Inhalt Ihres Camcorder mit Ihrem Computer zu verbinden:
a. Verbinden Sie das mitgelieferte USB-Kabel mit dem PC und dem Camcorder.
b. Entfernen Sie die Micro-SD-Karte des Camcorders und legen Sie sie in einen Kartenleser ein und setzen Sie den Kartenleser in Ihrem Computer ein.
2. Auf dem Display des Camcorders wird „MSDC" angezeigt.
3. Öffnen Sie jetzt entweder den Quick Time Player (eventuell müssen Sie diese Software aus dem Internet herunterladen, wenn Sie sie noch nicht installiert haben) oder die Fotosoftware Ihres Computers und Sie können Ihre Bilder oder Videos importieren und so bearbeiten, wie Sie es normalerweise mit dieser Software tun.
4. Öffnen Sie „Arbeitsplatz" oder „Windows Explorer" auf Ihrem Computer.
5. Eine „Wechseldatenträger" wird angezeigt. Doppelklicken Sie darauf, um den Inhalt zu sehen.
6. Öffnen Sie mit einem Doppelklick den „DCIM" Ordner, um Ihre Fotos und Videos zu sehen.
7. Sie können jetzt Ihre Foto- und Videodateien auf Ihren Computer kopieren und speichern.

EPILEPSIE-HINWEIS

Bitte sorgfältig lesen, bevor Sie oder Ihr Kind ein Videospiel beginnen. Bei einem kleinen Prozentsatz der Bevölkerung können während des Betrachtens von blinkenden Lichtern oder Mustern, die in unserer Umgebung täglich vorkommen, epileptische Erscheinungsformen auftreten. Diese Zustände können bei den betroffenen Personen durch das Betrachten bestimmter Fernsehbilder oder beim Spielen bestimmter Videospiele hervorgerufen werden. Auch bei Spielern, die bislang nicht mit epileptischen Symptomen auf Lichtreize reagiert haben, ist eine bisher unentdeckte epileptische Veranlagung nicht ausgeschlossen. Befragen Sie daher einen Arzt, bevor Sie ein Videospiel benutzen oder wenn bei einem Mitglied Ihrer Familie Epilepsie vorliegt. Wir empfehlen allen Eltern, ihre Kinder beim Spielen von Videospielen zu beobachten. Sollten bei Ihnen oder Ihrem Kind folgende Symptome auftreten, unterbrechen Sie augenblicklich das Spiel: verändertes Sehvermögen, Augen- und Muskelzuckungen, unwillkürliche Bewegungen, Desorientierung, Wahrnehmungsverlust der Umgebung, geistige Verwirrung, Schwindelgefühle und/oder Krämpfe. Befragen Sie Ihren Arzt.
Vorkehrungen, die bei Videospielen in jedem Fall zu treffen sind :
• Wenn Sie eine Spielkonsole benutzen, die an den Bildschirm Ihres Fernsehgerätes angeschlossen werden kann, setzen oder stellen Sie sich bitte relativ weit vom Bildschirm entfernt, und zwar so weit, wie es die Länge des Kabels erlaubt.
• Machen Sie vorrangig solche Videospiele, die an einem kleinen Bildschirm gespielt werden können. Verzichten Sie auf Videospiele, wenn Sie müde sind oder Ihnen Schlaf fehlt.
• Stellen Sie bitte sicher, dass Sie in einem Raum spielen, der hell oder gut ausgeleuchtet ist.
• Wenn Sie Videospiele machen, sollten Sie jede Stunde eine Pause von 10 bis 15 Minuten einlegen.

PFLEGE & GARANTIE

Verwenden Sie nur ein weiches, angefeuchtetes Tuch zur Reinigung des Gerätes.
Dieses Produkt ist durch unsere 2 Jahren-Garantie geschützt. Bitte wenden Sie sich an Ihren Händler mit einem gültigen Kaufnachweis, wenn Sie innerhalb der Garantiezeit irgendeine Reklamation haben oder eine Reparatur wünschen. Unsere Gewährleistung bezieht sich auf materielle Schäden und Schäden bei der Verarbeitung. Ausgeschlossen sind Beschädigungen, die Folge der Nichtbeachtung der Bedienungsanleitung oder irgendeiner fahrlässiger Behandlung dieses Produkts sind (wie beispielsweise Demontage, Aussetzung gegenüber Hitze und Feuchtigkeit etc.). Es empfiehlt sich, die Verpackung für weitere Auskünfte zu bewahren. Um unsere Leistungen zu verbessern, behalten wir uns Farbänderungen und Änderungen der auf der Verpackung gezeigten Produktdetails vor.
ANMERKUNG: Bitte bewahren Sie diese Bedienungsanleitung gut auf, sie enthält wichtige

Referenznummer: DJ080series
Design und Entwicklung in Europa - Hergestellt in China
©Lexibook®

Dieses Produkt ist kein Spielzeug.

Deutschland & Österreich
Service-Hotline: 01805 010931 (0,14 Euro/Minute)
E-Mail: **kundenservice@lexibook.com**
www.lexibook.com

Hinweise zum Umweltschutz
Alt-Elektrogeräte sind Wertstoffe, sie gehören daher nicht in den Hausmüll! Wir möchten Sie daher bitten, uns mit Ihrem aktiven Beitrag bei der Ressourcenschonung und beim Umweltschutz zu unterstützen und dieses Gerät bei den (falls vorhanden) eingerichteten Rücknahmestellen abzugeben.

(Gültig in Ländern mit separatem Sammelsystem)
Dieses Symbol bedeutet, dass das Produkt eine integrierte wiederaufladbare Batterie enthält, die unter die EU-Richtlinie 2013/56/EU fällt und demnach nicht mit dem normalen Haushaltsmüll entsorgt werden kann. Endverbraucher sind gesetzlich verpflichtet gebrauchte Batterien zurückzubringen. Die gebrauchten Batterien können unentgeltlich bei Einzelhandelsgeschäften und Sammelstellen entsorgt werden. Alle Batterien müssen getrennt vom Hausmüll entsorgt werden, indem sie an den dafür vorgesehenen Sammelstellen abgegeben werden. Die umweltgerechte Entsorgung Ihrer Altbatterien trägt dazu bei, mögliche negative Auswirkungen auf die Umwelt oder die Gesundheit von Mensch und Tier zu verhindern. Wir raten Ihnen dringend, Ihr Produkt an einer öffentlichen Sammelstelle abzugeben oder zu einer Kundendienstzentrale zu bringen, um einen Fachmann die wiederaufladbare Batterie entnehmen zu lassen. Informieren Sie sich über Ihre örtlichen Sammelstellen für elektrische und elektronische Geräte und wiederaufladbare Batterien. Befolgen Sie die örtlichen Vorschriften und entsorgen Sie das Produkt und wiederaufladbare Batterien niemals mit dem normalen Hausmüll. Für weitere nformationen zur Entsorgung Ihrer Altbatterien wenden Sie sich bitte an Ihre Stadtverwaltung oder einen Wertstoffhof.

NEDERLANDS

LERNE DEINE KAMERA KENNEN

1. Ontspanknop
2. Frameknop
3. Startknop
4. Verwijderen-knop
5. Menuknop
6. Aan/uit-knop
7. Linker knop
8. OK-knop
9. Rechter knop
10. USB-C-oplaadpoort
11. SD-kaartsleuf
12. Statiefaansluiting
13. 13. Geïntegreerd batterijvak

WAARSCHUWING: Al het verpakkingsmateriaal zoals plakband, plastic vellen, draadklemmen en labels die niet deel uitmaken van dit apparaat dienen weggegooid te worden.

STROMVERSORGUNG

Die Digitalkamera wird über das USB-Typ-C-Ladekabel (im Lieferumfang enthalten) oder mit einem USB-Adapter (nicht im Lieferumfang enthalten) mit DC 5.0V ⎓ 200mA, Input 100-240V ~ 50/60Hz..
Batterij: Lithiumbatterij 3.7V ⎓ 400 mAh.

1. Zorg dat het apparaat is uitgeschakeld.
2. Verwijder eerst de onderkant van de camera (13).
3. Sluit de inbegrepen USB-kabel vervolgens aan op de USB-C-poort (10) van de camera en het ander uiteinde op een oplader. De camera begint op te laden en het rode batterijcontrolelampje knippert.
4. Het rode batterijcontrolelampje dooft zodra volledig opgeladen.

WAARSCHUWING:
- Explosiegevaar wanneer de batterij verkeerd wordt vervangen. Vervang de batterij alleen door een identieke of gelijksoortige batterij.
- Stel de batterij niet bloot aan hoge temperaturen, zoals zonlicht, vuur, etc.
- Sterke elektromagnetische velden of elektrostatische ontlading kunnen een storing of een verlies van de gegevens veroorzaken. Als het apparaat niet naar behoren werkt, schakel het apparaat uit en vervolgens opnieuw in of koppel de USB-kabel los.
- Houd een minimale afstand rond het apparaat voor voldoende ventilatie.
- Plaats geen open vuur, zoals van kaarsen, op het product.
- De ventilatie dient niet belemmerd te worden door het afdekken van de ventilatieopeningen door voorwerpen zoals een krant, een tafellaken, gordijnen, etc.
- Het apparaat is ontworpen om te worden gebruikt in een gematigd klimaat.
- Gooi de batterijen op een juiste manier weg. Gooi gebruikte batterijen in de inzamelbakken die voor dit doeleinde voorzien zijn.

DE CAMERA INSTELLEN

In-/uitschakelen
1. Houd de aan/uit-knop (6) 1 seconde ingedrukt om in te schakelen en het scherm geeft de startpagina weer.
2. Houd de aan/uit-knop (6) 2 seconden ingedrukt om uit te schakelen en het scherm wordt gedoofd.

Een geheugenkaart installeren
Om foto's of video's op te slaan, breng een micro-SD-kaart (niet inbegrepen) in uw digitale camera aan:
1. Schakel de camera uit.
2. Open het rubberen klepje dat de micro-SD-kaartsleuf beschermt. (13)
3. Plaats de micro-SD-kaart voorzichtig in de micro-SD-kaartsleuf en duw stevig totdat een 'klik' wordt gehoord.
4. Om de kaart uit te halen, druk lichtjes op de kaart zodat deze uit de sleuf tevoorschijn komt.

FUNKTIONEN & MODUS

Menu-instelling
Schakel de camera in en druk kort op de linker (7) of rechter (9) knop om het pictogram Menu-instelling te kiezen, druk kort op de OK knop (8) om Menu-instelling te openen. U kunt tevens op de Menuknop (5) drukken om Menu-instelling direct te openen. Druk kort op de linker (7) en rechter (9) knop om de gewenste menu-opties te kiezen, druk kort op de OK-knop (8) om te bevestigen. Druk kort op de startknop (3) om naar de startpagina terug te gaan.

Functie van de knoppen
Aan/uit-knop: Houd 1 seconde ingedrukt om in te schakelen; houd 2 seconden ingedrukt om uit te schakelen.
Ontspanknop: In videomodus, druk kort om de video-opname te starten/stoppen; in fotomodus, druk kort om een foto te maken.
Frameknop: In de fotomodus, druk kort op om het fotoframe te wijzigen.
Startknop: Druk kort om de Startpagina te openen.
Menuknop: Druk kort om Menu-instelling te openen. Verwijderen-knop: In de afspeelmodus, druk kort om de Verwijderen-modus te openen.
OK-knop: In de startpagina, druk kort op om de gewenste modus te openen; in Menu-instelling, druk kort op om de optie te bevestigen.
Linker knop: In de startpagina, druk kort om de laatste modus te kiezen; in Menu-instelling, druk kort om de laatste optie te kiezen.
Rechter knop: In de startpagina, druk kort om de volgende modus te kiezen; in Menu-instelling, druk kort om de volgende modus te kiezen.

De digitale camera op een statief bevestigen:
1. Verwijder de onderkant van de camera met behulp van een schroevendraaier.
2. Schroef de statiefbevestiging in de statiefaansluiting (12) vast.

Videomodus	Fotomodus	Afspeelmodus
Gamemodus	"Instelling" menu	Audiomodus

Videomodus
1. Schakel de camera in en druk kort op de linker (7) of rechter (9) knop om het pictogram Videomodus te kiezen.
2. Druk kort op de OK-knop (8) om de videomodus te openen.
3. Druk kort op de ontspanknop, het bedrijfscontrolelampje knippert en de camera start met opnemen.
4. Druk opnieuw kort op de ontspanknop (1) om de video-opname te stoppen en het bedrijfscontrolelampje stopt met knipperen.
5. Druk kort op de startknop (3) om naar de startpagina terug te gaan.

Fotomodus
1. Schakel de camera in en druk kort op de OK-knop (8) om de fotomodus te openen.
2. Richt de lens naar het object dat u wilt fotograferen.
3. Druk kort op de ontspanknop (1) en de camera maakt de foto.
4. Druk kort op de startknop (3) om naar de startpagina terug te gaan.
Opmerking: In de fotomodus, druk kort op de frameknop (2) en u kunt het gewenste fotoframe kiezen uit 15 verschillende frames.
Waarschuwing: Gebruik de flitser niet binnen 1 meter van het onderwerp.

Afspeelmodus
1. Schakel de camera in en druk kort op de linker (7) of rechter (9) knop om het pictogram Afspeelmodus te kiezen.
2. Druk kort op de OK-knop (8) om de afspeelmodus te openen.
3. Druk kort op linker (7) of rechter (9) knop om de gewenste bestanden te kiezen.
4. Druk opnieuw kort op de OK-knop (8) om het afspelen te starten/pauzeren.
5. Druk kort op de startknop (3) om naar de startpagina terug te gaan.

Gamemodus
1. Schakel de camera in en druk kort op de linker of rechter knop om het pictogram Gamemodus te kiezen.
2. Druk kort op de OK-knop (8) om de gamemodus te openen.
3. De camera is voorzien van 5 games. Druk kort op de linker (7) en rechter (9) knop om uw gewenste game te kiezen en druk kort op de OK-knop (8) om de game te starten.
4. Gebruik de ontspanknop (1), frameknop (2), linker knop (7) en rechter knop (9) om de games te / spelen.
5. Druk kort op de startknop (3) om naar de startpagina terug te gaan.

Audiomodus
1. Schakel de camera in en druk kort op de linker (7) of rechter (9) knop om het pictogram Audiomodus te kiezen.
2. Druk kort op de OK-knop (8) om de audiomodus te openen.
3. Druk kort op de OK-knop (8) om de geluidsopname te starten en druk opnieuw op de OK-knop (8) om te stoppen.
4. Druk kort op de startknop (3) om naar de startpagina terug te gaan.

TECHNISCHE GEGEVENS

Scherm:	2 inch LCD-scherm
Lens:	Vaste lens, groothoek 100 graden
Opslag:	Micro SD-kaart, ondersteuning tot 32 GB
Formaat fotobestand:	JPG
Taal:	Frans, Engels, Duits, Spaans, Portugees, Italiaans, Nederlands, Tsjechisch
Videobestand-sformaat:	AVI
Videoresolutie:	FHD (1920*1080) of HD (1280*720)
Audiobestand-sformaat:	WAV
Fotoformaat:	12M, 10M, 8M, 5M, 3M, 2M, 1M
Fotoframes:	Ondersteuning van 15 frames
Batterij:	Geïntegreerde 400mAh li-ion batterij
Games:	5 games

Uw camcorder op een pc aansluiten
1. Er zijn twee manieren om de inhoud van uw camcorder op uw computer aan te sluiten:
a. Sluit de camcorder aan op de PC met behulp van de meegeleverde USB-kabel.
b. Haal de micro SD-kaart uit de camcorder, steek deze in een kaartlezer en breng de kaartlezer in uw computer.
2. "MSDC" (Massa-opslag) verschijnt op het scherm van de camcorder.
3. Open Quick Time Player (u kunt deze software vanaf het internet downloaden als u deze nog niet hebt) of de fotosoftware op uw computer en importeer uw foto's en video's en bewerk deze met behulp van de software.
4. Open "My Computer" (Mijn computer) of "Windows Explorer" op uw computer.
5. Een "Removable Disk" (Verwisselbare schijf) verschijnt. Dubbelklikom de inhoud te bekijken.
6. Dubbelklik op de map "DCIM" om uw foto's en video's te bekijken.
7. U kunt nu uw foto- en videobestanden naar uw computer kopiëren en opslaan.

WAARSCHUWING VOOR EPILEPSIE

Moet door jou of jouw kind gelezen worden alvorens een videospel te gebruiken.
Sommige mensen kunnen aanvallen van epilepsie krijgen of het bewustzijn verliezen bij het zien van bepaalde flitsende lichten of frequente bewegingen in onze dagelijkse omgeving. Deze mensen stellen zich bloot aan dergelijke aanvallen bij het bekijken van bepaalde televisiebeelden of bij het spelen van bepaalde videospelen. Dit fenomeen kan ook plaatsvinden zonder voorafgaande medische verschijning of zonder enige voorafgaande aanval van epilepsie. Indien jezelf of iemand van je familie reeds symptomen van epilepsie (aanval of bewustzijnsverlies) heeft ervaren bij het zien van "licht"stimulaties, gelieve uw dokter te raadplegen alvorens dit spel te gebruiken.
Wij raden de ouders aan om aandachtig hun kinderen te observeren tijdens het spelen van een videospel. Indien jijzelf of je kind de volgende symptomen vertonen: duizeligheid, problemen van het zicht, oog- of spiersamentrekkingen, orientatieproblemen, ongecontroleerde bewegingen of stuiptrekkingen, gelieve onmiddellijk het spel te stoppen en uw dokter te raadplegen.
Voorzorgsmaatregelen die je bij het gebruik van video games altijd in acht moet nemen :
• Wanneer je een video game speelt met een TV-scherm kan verbonden worden, ga altijd op een relatieve verre afstand van het scherm zitten of staan en zo ver als de verbindingsdraad het toelaat.
• Gebruik het liefst video games met een klein scherm. Speel geen video games wanneer je moe bent of niet lang hebt geslapen.
• Zorg ervoor dat de ruimte waarin je speelt voldoende verlicht is.
• Wanneer je video games speelt, neem elke 10 tot 15 minuten een onderbreking.

ONDERHOUD & GARANTIE

Gebruik enkel een zachte, lichtjes vochtige doek om het toestel schoon te maken.
Voor claims betreffende de garantie of nazorg, neem contact op met uw distributeur en presenteer een geldig aankoopbewijs. Onze garantie dekt fouten in materiaal en assemblage, met uitzondering van slijtage als gevolg van het niet naleven van deze gebruiksaanwijzing of onachtzaam gebruik van dit apparaat (zoals uit elkaar halen, blootstelling aan hitten en vochtigheid, enz).
Bewaar de verpakking voor latere naslag. Ter verbetering van onze service kunnen productkleuren en -details zoals getoond op de verpakking, gewijzigd worden.
OPMERKING: Bewaar deze gebruiksaanwijzing, deze bevat belangrijke informatie.

Referentie: DJ080series
Ontworpen en ontwikkeld in Europa - Gemaakt in China
©Lexibook®

Voor service na verkoop, neem contact op met onze teams: www.lexibook.com

Dit product is geen speelgoed.

Milieubescherming
Ongewenste elektrische apparaten dienen gerecycleerd te worden en niet weggegooid met het algemeen huishoudelijk afval! Gelieve actief bij te dragen tot het behoud van middelen en het milieu te helpen beschermen door dit apparaat terug te bezorgen aan een verzamelcentrum (indien beschikbaar).

Juiste verwijdering van de batterijen in dit product
(Van toepassing in landen met afzonderlijke inzamelsystemen) Dit symbool geeft aan dat het product een geïntegreerde oplaadbare batterij bevat die onder de Europese Richtlijn 2013/56/EU valt en niet met het gewone huisvuil weggegooid mag worden. Alle batterijen mogen niet met het gemeentelijk huisvuil worden weggegooid en moeten naar een erkend inzamelpunt in uw gemeente worden gebracht. Door te zorgen voor een juiste verwijdering van uw gebruikte batterijen helpt u om mogelijke negatieve gevolgen voor het milieu, en de gezondheid van mens en dier te voorkomen. We raden u sterk aan om uw product in een erkend inzamelpunt of servicecentrum in te leveren om de oplaadbare accu op een professionele wijze te verwijderen. Zoek naar informatie over het inzamelsysteem voor elektrische en elektronische producten, en oplaadbare batterijen die in uw gemeente van kracht is. Volg de geldende voorschriften in uw gemeente en gooi het product en de oplaadbare batterijen nooit weg met het gewone huisvuil. Voor meer informatie over het weggooien van uw gebruikte batterijen, neem contact op met uw gemeente of plaatselijk inzamelpunt.

ČESKY

SEZNÁMENÍ SE S VAŠÍM FOTOAPARÁTEM

1. Tlačítko Fotografovat
2. Tlačítko Rámeček
3. Tlačítko Domů
4. Tlačítko Odstranit
5. Tlačítko Nabídka
6. Hlavní vypínač
7. Levé tlačítko
8. Tlačítko OK
9. Pravé tlačítko
10. Nabíjecí port USB-C
11. Slot pro kartu TF/SD
12. Stativový port
13. Vestavěná přihrádka na baterie

VAROVÁNÍ: Všechen balící materiál, jako páska, plastikové listy, dráty a visačky nejsou součásti tohoto přístroje a je zapotřebí je odstranit pro bezpečnost vašeho dítěte.

ZDROJE NAPĚTÍ

Digitální fotoaparát pracuje s nabíjecím kabelem USB typu C (součást dodávky) nebo s adaptérem typu USB (není součástí dodávky) 5.0V DC ⎓ 200mA, Input 100-240V ~ 50/60Hz.
Baterie: Lithiová baterie 3,7 V ⎓ 400 mAh.

1. Nejprve vyjměte spodní základnu fotoaparátu (13).
2. Poté pomocí dodaného kabelu USB připojte port USB-C (10) fotoaparátu a druhý konec připojte k nabíječce. Fotoaparát se začne nabíjet, červená kontrolka baterie bude blikat.
3. Po dokončení nabíjení červená kontrolka baterie zhasne.

VAROVÁNÍ:
- Při nesprávné výměně baterie hrozí nebezpečí výbuchu. Baterie nahraďte pouze za stejné nebo obdobné baterie.
- Baterie nesmí být vystaveny nadměrnému teplu, jako např. slunečnímu záření, ohni a pod.
- Porucha funkce nebo ztráta paměti může být způsobena silným frekvenčním rušením nebo elektrostatickým výbojem. Pokud dojde k abnormální funkci, vypněte a znovu zapněte zařízení nebo odpojte kabel USB.
- Zachovejte minimální nezbytné vzdálenosti pro dostatečné větrání.
- Na výrobek nepokládejte žádné zdroje otevřeného ohně, jako jsou např. hořící svíčky.
- Nebraňte větrání zakrýváním větracích otvorů předměty, jako např. noviny, ubrus, závěsy pod.
- Používejte přístroj v mírném podnebí.
- Dbejte na bezpečnou likvidaci baterií. Vyhoďte je do určené sběrné nádoby, abyste ochránili životní prostředí.

NASTAVENÍ FOTOAPARÁTU

Hlavní vypínač
1. Stiskněte a podržte hlavní vypínač (6) po dobu 1 sekundy pro zapnutí, na obrazovce se zobrazí Domovská stránka.
2. Stiskněte a podržte hlavní vypínač (6) po dobu 2 sekund pro vypnutí, obrazovka zhasne.

Instalace paměťové karty
Chcete-li ukládat obrázky nebo videa, musíte do digitálního fotoaparátu vložit micro-SD kartu (není součástí dodávky):
1. Vypněte fotoaparát
2. Otevřete gumový kryt chránící micro-SD slot. (13)
3. Opatrně vložte micro-SD kartu do otvoru pro micro-SD kartu a zatlačte ji pevně, dokud neuslyšíte „cvaknutí".
4. Chcete-li vyjmout kartu, mírně ji zatlačte, aby se uvolnila ze slotu.

UNKCE A REŽIMY

Nastavení nabídky
Zapněte fotoaparát a krátkým stisknutím tlačítka Vlevo (7) nebo Vpravo (9) vyberte ikonu Nastavení nabídky, krátkým stisknutím tlačítka OK (8) přejděte do nastavení nabídky; nebo můžete stisknout tlačítko Nabídka (5) přímo pro vstup do Nastavení nabídky. Krátkým stisknutím tlačítka Vlevo (7) a Vpravo (7) vyberte požadované možnosti nabídky, krátkým stisknutím tlačítka OK (8) potvrďte. Krátkým stisknutím tlačítka Domů (3) se vrátíte na domovskou stránku.

Funkce tlačítka
Hlavní vypínač: Stiskněte a podržte po dobu 1 sekundy pro zapnutí; Stiskněte a podržte po dobu 2 sekund pro vypnutí.
Tlačítko Fotografovat: V režimu videa krátkým stisknutím spustíte / zastavíte nahrávání videa; V režimu fotografování krátkým stisknutím pořídíte fotografii.
Tlačítko Rámeček: V režimu fotografování krátkým stisknutím změníte fotorámečky.
Tlačítko Domů: Krátkým stisknutím vstoupíte na domovskou stránku.
Tlačítko Nabídka: Krátkým stisknutím vstoupíte do nastavení Nabídky.
Tlačítko Odstranit: V režimu přehrávání krátce stiskněte pro vstup do režimu Odstranit.
Tlačítko OK: Na domovské stránce krátkým stisknutím vstoupíte do potřebného režimu; V položce Nabídky potvrďte volbu krátkým zmáčknutím.
Tlačítko Vlevo: Na domovské stránce krátkým stisknutím vyberte poslední režim; V položce Nabídky krátce stiskněte pro výběr poslední možnosti.
Tlačítko Vpravo: Na domovské stránce krátkým stisknutím vyberte další režim; V položce Nabídky krátce stiskněte pro výběr dalšího režimu.

Umístění digitálního fotoaparátu na stativ:
1. Vyjměte spodní základnu fotoaparátu pomocí šroubováku
2. Jednoduše zašroubujte a připojte stativ do portu pro stativ (12).

Režim Video	Režim Fotografování	Režim přehrávání
Herní režim	Režim konfigurace	Režim Zvuk

Režim Fotografování
1. Zapněte fotoaparát a krátkým stisknutím tlačítka OK (8) přejděte do režimu Fotografování.
2. Namiřte objektiv na objekt, který chcete fotografovat,
3. Krátce stiskněte tlačítko Fotografovat (1), fotoaparát pořídí snímek.
4. Krátkým stisknutím tlačítka Domů (3) se vrátíte na domovskou stránku.
Poznámka: V režimu fotografování si můžete krátkým stisknutím tlačítka Rámeček (2) vybrat požadovaný fotorámeček z celkem 15 rámečků
Varování: Nepoužívejte blesk ve vzdálenosti menší než 1 m od fotografovaného objektu.

Režim Video
1. Zapněte fotoaparát a poté krátce stiskněte tlačítko Vlevo (7) nebo Vpravo (9) a vyberte ikonu režimu videa.
2. Krátkým stisknutím tlačítka OK (8) přejdete do režimu videa.
3. Krátce stiskněte tlačítko Fotografovat, pracovní kontrolka bude blikat a fotoaparát začne pořizovat video.
4. Krátkým opětovným stisknutím tlačítka Fotografovat (1) zastavíte nahrávání videa a pracovní kontrolka přestane blikat.
5. Krátkým stisknutím tlačítka Domů (3) se vrátíte na domovskou stránku.

Režim přehrávání
1. Zapněte fotoaparát a poté krátce stiskněte tlačítko Vlevo (7) nebo Vpravo (9) a vyberte ikonu r ežimu přehrávání.
2. Krátkým stisknutím tlačítka OK (8) přejdete do režimu přehrávání.
3. Krátkým stisknutím tlačítka Vlevo (7) nebo Vpravo (9) vyberte požadované soubory.
4. Opětovným krátkým stisknutím tlačítka OK (8) spustíte/pozastavíte přehrávání.
5. Krátkým stisknutím tlačítka Domů (3) se vrátíte na domovskou stránku.

Herní režim
1. Zapněte fotoaparát a krátkým stisknutím tlačítka Vlevo nebo Vpravo vyberte ikonu herního režimu.
2. Krátkým stisknutím tlačítka OK (8) přejdete do herního režimu.
3. Kamera má 5 her. Krátkým stisknutím tlačítka Vlevo (7) nebo Vpravo (9) vyberte požadovanou hru a krátkým stisknutím tlačítka OK (8) hru spusťte.
4. K hraní her použijte tlačítko Fotografovat (1), tlačítko Rámeček (2), tlačítko Vlevo (7) a tlačítko Vpravo (9).
5. Krátkým stisknutím tlačítka Domů (3) se vrátíte na domovskou stránku.

Režim Zvuk
1. Zapněte fotoaparát a krátkým stisknutím tlačítka Vlevo (7) nebo Vpravo (9) vyberte ikonu režimu zvuku
2. Krátkým stisknutím tlačítka OK (8) přejděte do režimu zvuku.
3. Krátkým stisknutím tlačítka OK (8) zahájíte nahrávání zvuku, opětovným stisknutím tlačítka OK (8) jej zastavíte.
4. Krátkým stisknutím tlačítka Domů (3) se vrátíte na domovskou stránku.

SPECIFIKACE

Obrazovka:	2palcový LCD displej
Objektiv:	Pevný objektiv, širokoúhlý 100 stupňů
Skladování:	Podpora micro-SD karet do 32GB
Formát souboru fotografií:	JPG
Jazyk:	francouzština, angličtina, němčina, španělština, portugalština, italština, holandština, čeština
Formát video souboru:	AVI
Rozlišení videa:	FHD (1920 * 1080) nebo HD (1280 * 720)
Formát zvukového souboru:	WAV
Velikost fotografie:	12M, 10M, 8M, 5M, 3M, 2M, 1M
Fotorámečky:	Podpora 15 rámečků
Baterie:	Vestavěná 400 mAh Li-ion baterie
Hry:	5 her

Připojení fotoaparátu k počítači
1. Existují dva způsoby, jak připojit obsah fotoaparátu k počítači:
a. Připojte dodaný kabel USB k počítači a fotoaparátu.
b. Vyjměte z fotoaparátu micro-SD kartu a vložte ji do čtečky paměťových karet, kterou pak připojíte k počítači.
2. Na obrazovce se objeví „MSDC".
3. Nyní otevřete buď Quick Time Player (možná budete muset stáhnout tento software z internetu, pokud ho již nemáte) nebo fotografický software vašeho počítače a můžete importovat obrázky nebo videa a upravovat je jako obvykle pomocí tohoto software.
4. Otevřete „My Computer" (Tento počítač) nebo „Windows Explorer" (Průzkumník Windows) na vašem počítači.
5. Objeví se „Removable Disk" (Vyměnitelný disk). Dvakrát klikněte na něj pro zobrazení obsahu.
6. Dvakrát klikněte na složku „DCIM" na prohlížení fotografií a videa.
7. Nyní můžete zkopírovat a uložit vaše fotografie a video soubory do počítače

VAROVÁNÍ PŘED EPILEPSIÍ

Než začnete vy nebo vaše děti používat videohry, přečtěte si tuto informaci. Někteří lidé jsou náchylní k epileptickým záchvatům nebo ztrátám vědomí v důsledku spatření určitých blikajících světel nebo předmětů, které se často vyskytují v každodenním životě. Tito lidé jsou ohroženi záchvaty, když sledují určité televizní obrazy nebo hrají určité videohry. K takovým příhodám může dojít, i když osoba nemá v anamnéze žádné předchozí onemocnění epilepsií. Pokud se u vás nebo u někoho z vaší rodiny někdy projevily příznaky spojené s epilepsií (záchvaty nebo ztráta vědomí) při sledování blikajících světel nebo obrazů, poraďte se před použitím s lékařem.
Rodičům se doporučuje, aby na své děti při hraní videoher dohlíželi. Pokud se u vás nebo vašeho dítěte projeví některý z následujících příznaků: závratě, problémy se zrakem, napětí očí nebo svalů, ztráta vědomí, mimovolní pohyby nebo záchvaty, okamžitě přestaňte hrát a poraďte se s lékařem.
Bezpečnostní opatření, která je třeba v každém případě při používání videohry dodržovat:
- Pokud používáte videohru, kterou lze připojit k televizní obrazovce, stůjte nebo seďte relativně daleko od televizní obrazovky a tak daleko, jak to dovoluje propojovací kabel.
- Používejte přednostně videohry, které mají malou obrazovku. Vyhněte se hraní videoher, pokud jste unavení nebo vám chybí trochu spánku.
- Dbejte na to, abyste hráli v dobře osvětlené místnosti.
- Při hraní videoher si dělejte každou hodinu 10 až 15 minut přestávky.

ÚDRŽBA A ZÁRUKA

K čištění zařízení používejte pouze měkký, mírně navlhčený hadřík.
Na tento výrobek se vztahuje naše dvouletá záruka.
Pro případnou reklamaci v rámci záruky nebo poprodejního servisu se obraťte na svého distributora a předložte platný doklad o koupi. Naše záruka se vztahuje na jakoukoli výrobní vadu materiálu a zpracování, s výjimkou jakéhokoli poškození vzniklého v důsledku z nedodržení návodu k použití nebo z jakéhokoli neopatrného zásahu provedeného na tomto předmětu (jako je demontáž, vystavení působení povětrnostních vlivů nebo jiných vlivů). teplem a vlhkostí atd.). Doporučujeme uschovat obal pro případné další použití.
Ve snaze o neustálé zlepšování našich služeb jsme mohli provést úpravy barev a detailů výrobku uvedených na obalu.
POZNÁMKA: Tento návod k použití si uschovejte, obsahuje důležité informace.
Reference: DJ080series
Navrženo v Evropě – Vyrobeno v Číně ©Lexibook®

Tento výrobek není hračka.
Pro poprodejní servis nás kontaktujte na **www.lexibook.com**

Tento výrobek není hračka

Ochrana životního prostředí
Nežádoucí elektrické spotřebiče mohou být recyklovány a nesmí se likvidovat společně s běžným domácím odpadem! Aktivně podporujte ochranu zdrojů a pomozte chránit životní prostředí vrácením tohoto spotřebiče do sběrného centra (je-li k dispozici).

Správná likvidace baterií v tomto výrobku
(Použitelné v zemích se systémy tříděného sběru) Tento symbol znamená, že výrobek obsahuje vestavěnou dobíjecí baterii, na kterou se vztahuje evropská směrnice 2013/56/EU a kterou nelze zlikvidovat s běžným domovním odpadem. Všechny baterie se musí likvidovat odděleně od komunálního odpadu prostřednictvím určených sběrných míst, které jsou určeny vládou nebo místními úřady. Správná likvidace starých baterií přispívá ke snížení jejich negativního vlivu na životní prostředí, na zdraví lidí a zvířat. Důrazně doporučujeme, abyste zanesli váš výrobek do oficiálního sběrného dvora nebo servisního střediska pro profesionální likvidaci dobíjecí baterie. Informujte se o místním ystému sběru tříděného odpadu elektrických a elektronických výrobků a akumulátorů. Postupujte podle místních pravidel a nikdy nevyhazujte výrobek a nabíjecí baterie s běžným komunálním odpadem. Podrobnější informace o likvidaci starých baterií získáte na vašem městském úřadu nebo na servisním místě likvidace odpadu.

IM Code: DJ080seriesIM2392